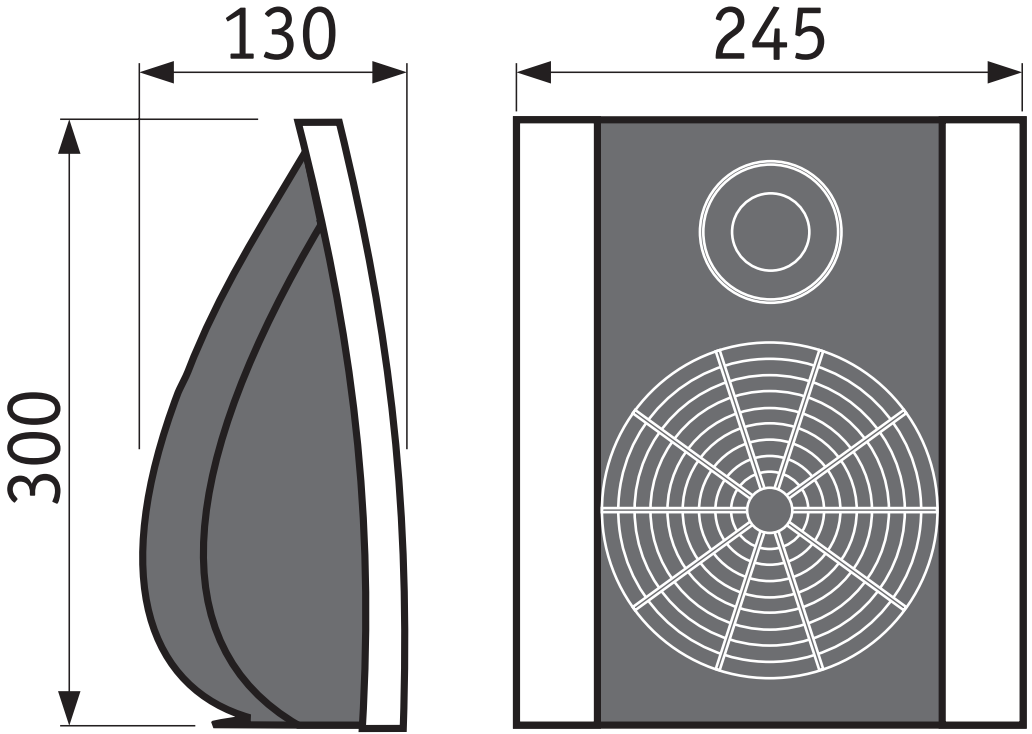
130
245
300