DE	Montage- und Bedienungs-anleitung
FR	Instructions de montage et de service
ES	Instrucciones de montaje y uso
NL	Montage- en bedieningshandleiding

GB	Mounting and operating manual
IT	Istruzioni per il montaggio e l´uso
CZ	Návod k montáži a obsluze
PL	Instrukcja montażu i obsługi

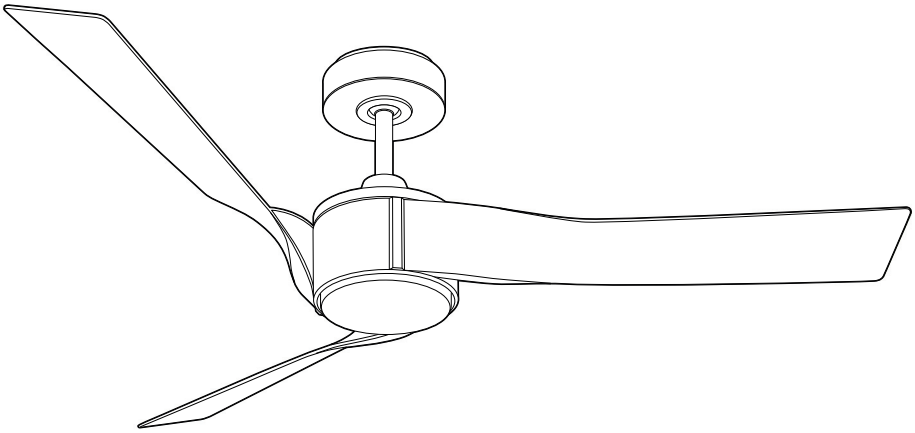

DECKENVENTILATOR
CEILING FAN
VENTILATEUR DE PLAFOND
VENTILATORE DA SOFFITTO
VENTILADOR DE TECHO
STROPNÍ VENTILÁTOR
PLAFONDVENTILATOR
WENTYLATOR SUFITOWY

CE

Sendefrequenz: 433,92 MHz
Maximale Sendeleistung: <10dBm

Radio freqency: 433,92 MHz
Maximum transmitting power:<10dBm

Eco Revolution

v1.2

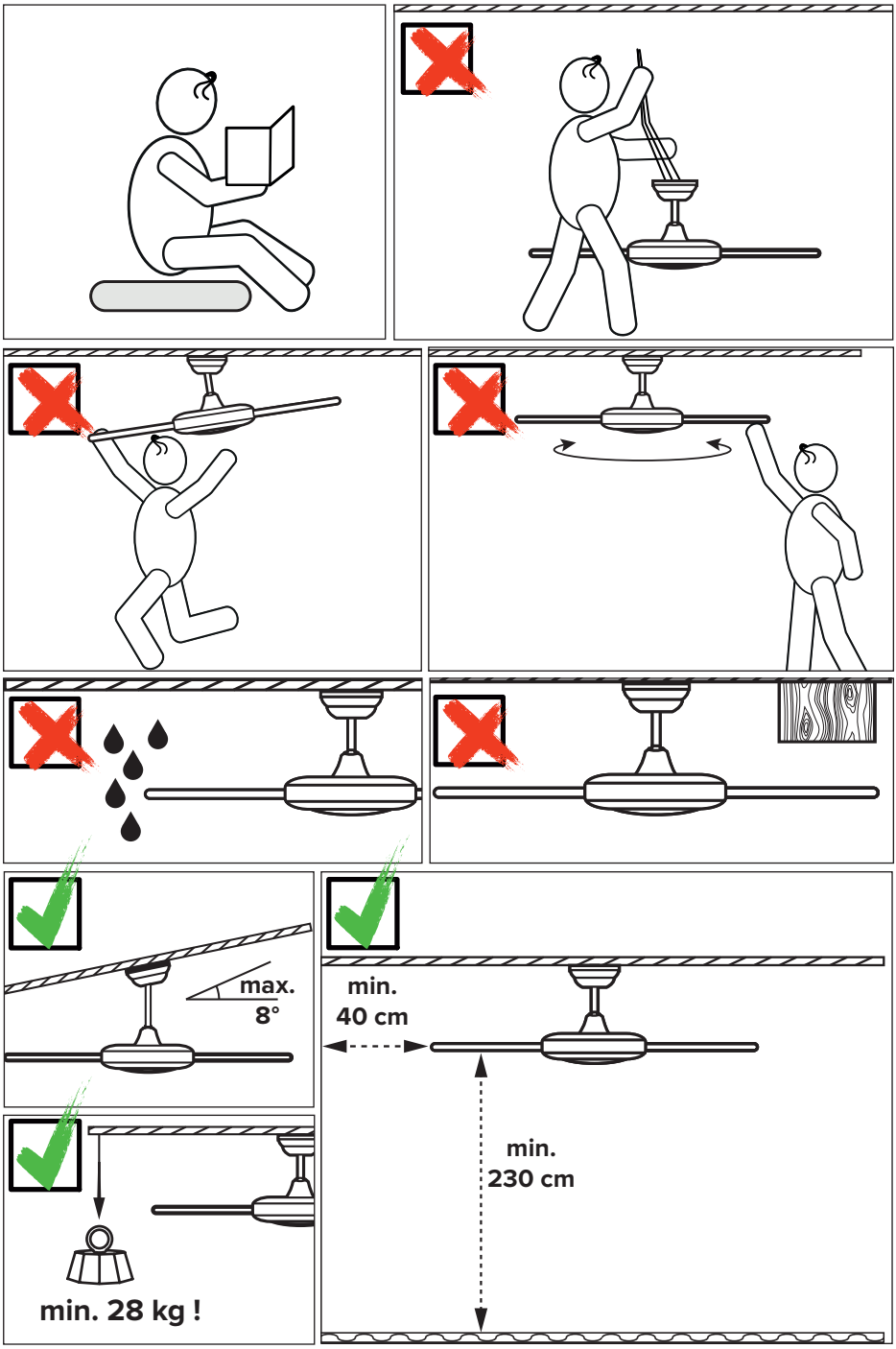
max.
8°
min.
40 cm
min.
230 cm
min. 28 kg !

DE INHALT

Sicherheitshinweise 4–6
Einzelteile....28–29
Montage Deckenhalter....32–35
Elektrischer Anschluss 36
Zusammenbau.... 37–48
Inbetriebnahme.... 49–50
Bedienung 51–52
Hilfe bei Störungen....53
Reinigung/Wartung....53
Hinweise und Tipps 61
Entsorgungshinweise.... 65

FR CONTENU

Consigne de sécurité 10–12
Pièce détachée 28–29
Montage du support de plafond....32–35
Raccordement électrique 36
Assemblage 37–48
Mise en service 49–50
Fonctionnement 51–52
Dépannage.... 55
Nettoyage / Maintenance 55
Conseils et astuces.... 62
Mise au rebut 65

ES INDICE

Aviso de seguridad....16–18
Componentes.... 30–31
Montaje del soporte 32–35
Conexionado eléctrico 36
Montaje.... 37–48
Puesta en servicio.... 49–50
Funcionamento 51–52
Resolución de problemas....57
Limpieza/Mantenimiento....57
Pistas y consejos 63
Disposición.... 66

NL INHOUD

Veiligheidsinstructies.... 22–24
Componenten.... 30–31
Montage plafondbeugel.... 32–35
Elektrische aansluiting 36
Montage 37–48
Inbedrijfname.... 49–50
Bediening.... 51–52
Hulp bij storingen 59
Onderhoud/reinigingsinstructies 59
Hints en tips 64
Verwijdering.... 66

GB CONTENT

Safety instructions 7–9
Parts 28–29
Installation ceiling bracket 32–35
Electrical connections 36
Assembling....37–48
Initial operation 49–50
Operation.... 51–52
Troubleshooting.... 54
Cleaning/Maintenance 54
Hints and Tips....61
Disposal.... 65

IT INDICE

Avviso di sicurezza 13–15
Componenti 28–29
Montaggio della staffa a soffitto 32–35
Collegamento elettrico....36
Montaggio.... 37–48
Messa in funzione.... 49–50
Funzionamento 51–52
Risoluzione dei problemi.... 56
Pulizia/Manutenzione.... 56
Suggerimenti e consigli.... 62
Smaltimento 65

CZ OBSAH

Bezpečnostní pokyny....19–21
Součásti ventilátoru.....30–31
Montáž stropní držák....32–35
Elektrické zapojení....36
Sestavení 37–48
Uvedení do provozu 49–50
Ovládání....51–52
Řešení závad.... 58
Čištění a údržba 58
Poznámky a tipy....63
Likvidace.... 66

PL TREŚCI

Instrukcje bezpieczeństwa....25–27
Komponenty.... 30–31
Montaż uchwytu sufitowego....32–35
Przyłącza elektryczne.... 36
Montaż 37–48
Uruchomienie 49–50
Obsługa.... 51–52
Pomoc z usterkami.... 60
Konserwacji/czyszczenia 60
Wskazówki i rady 64
Utylizacja.... 66

Über diese Bedienungsanleitung

Bevor Sie den CasaFan-Ventilator installieren und benutzen, lesen Sie die Montage- und Bedienungsanleitung aufmerksam durch. Für die Sicherheit von Personen ist es wichtig, diese Anleitungen zu befolgen!

Symbolerklärung:	
WARNUNG: Elektrische Spannung!	**ACHTUNG:**
Warnt vor unmittelbarer Lebensgefahr.	Weist auf Gefahren zur Gesundheit und möglichen Sachschäden hin.
Bei elektrischen Geräten besteht bei unsachgemäßer Verwendung, fehlerhafter Installation und bei Nichtbeachtung der Sicherheitshinweise Lebensgefahr durch einen elektrischen Schlag!	

SICHERHEITSHINWEISE

- Bewahren Sie die Bedienungsanleitung griffbereit auf. Geben Sie den Ventilator nie ohne Bedienungsanleitung an andere Personen weiter.
- Der Ventilator dient zur Umwälzung von trockener Raumluft. Der Einsatz in Maschinen, im Freien, in Garagen, sowie in feuchten, nassen, feuer- und explosionsgefährdeten Räumen ist nicht gestattet.
- Dieses Gerät kann von Kindern ab 8 Jahren und Personen mit eingeschränkten physischen, sensorischen oder geistigen Fähigkeiten oder mangels Erfahrung und Wissen eingesetzt werden, wenn eine angemessene Aufsicht oder ausführliche Anleitung zur Benutzung des Geräts in einer sicheren Weise gegeben wurde und sie verstehen, welche Gefahrenen damit verbunden sind.
- Reinigung und Wartung durch den Benutzer dürfen nicht von Kindern ohne Aufsicht durchgeführt werden.
- Falls ungewöhnliche Pendelbewegungen oder Geräusche auftreten, setzen Sie den Ventilator sofort außer Betrieb und kontaktieren Sie den Hersteller, seinen Kundendienst oder eine entsprechend qualifizierte Person.
- Austausch von Teilen der Sicherheitsaufhängung darf nur durch den Hersteller, einen Servicepartner oder einer entsprechend qualifizierten Person und nur mit Originalersatzteilen erfolgen.

DE

- Die Montage des Aufhängesystems muss durch den Hersteller, seinen Kundendienst oder einer entsprechend qualifizierten Person erfolgen.
- Vor Zugang an den Anschluss und der Montage muss der Strom allpolig abgestellt werden (Sicherung im Sicherungskasten).
- Kinder dürfen nicht mit dem Gerät spielen.
- Bevor Sie den Ventilator reinigen oder warten, trennen Sie den Strom durch Trennen der Sicherung im Sicherungskasten.
- Den elektrischen Anschluss und die elektrische Wartung dieses Ventilators darf nur ein ausgebildeter Elektriker, eine Elektrofachkraft oder eine entsprechend qualifizierte Person durchführen.
- Die Spannungsangabe auf dem Typenschild muss mit der örtlichen Netzspannung übereinstimmen.
- Der Ventilator darf nur vollständig montiert betrieben werden!
- **Wichtig!** Der Netzanschluss benötigt einen zweipoligen Trennschalter mit einer Kontaktöffnungsweite von mindestens 3 mm. Die Trennvorrichtung muss in die feste Verdrahtung entsprechend den gültigen technischen Regeln integriert sein.
- Die elektrische Sicherheit des Ventilators ist nur gewährleistet, wenn das Erdungssystem der Hausinstallation vorschriftsmäßig installiert und der Ventilator daran angeschlossen ist.
- Der Netzanschluss, an der der Ventilator angeschlossen ist, muss den geltenden lokalen Normen entsprechen.
- Wählen Sie einen sicheren, ungefährlichen Montageort, an dem keine Gegenstände in den Lauf der Flügel geraten können.
- Die Struktur der Decke muss das 4-fache Gewicht des Ventilators (aufgrund der Bewegung) tragen können.
- Alle Flügel des Ventilators müssen einen Mindestabstand von 2,30 m zum Fußboden haben.
- Vor Inbetriebnahme die fachgerechte Montage sowie alle elektrischen Anschlüsse nochmals überprüfen, um jegliche Fall-, Feuer- oder Elektroschlag-Gefahr zu verhindern.

DE

Hinweise zur Entsorgung beachten!

Unsere Deckenventilatoren sind Qualitätsprodukte und für eine lange Lebensdauer konzipiert.

- Entsorgen Sie ein Gerät am Ende seiner Lebensdauer und ggf. zum Betrieb des Gerätes notwendige Batterien nicht im Hausmüll!
- Informieren Sie sich über lokale Rückgabe- und Recyclingmöglichkeiten und nutzen Sie zur Entsorgung die vorhandenen Sammelstellen in Ihrer Umgebung.
- Entsorgen Sie nicht mehr benötigtes Verpackungsmaterial umweltbewusst und für Kinder unzugänglich.
- Es besteht Erstickungsgefahr für Kinder durch Einatmen oder Verschlucken von Teilen der Verpackung.

EINZELTEILE (Abbildung A, Seite 28)

Packen Sie den Ventilator aus und überprüfen Sie den Packungsinhalt auf Vollständigkeit.

Alle auf der Abbildung dargestellten Teile müssen enthalten und unbeschädigt sein.

Technische Daten:	
Typ	Eco Revolution
Nennspannung	220 - 240 V
Frequenz	50/60 Hz
Leistung Motor	26 W (max.)
Schutzklasse/Schutzart	I/IP20
Stufen	6 (mit Fernbedienung)
Maße Ø × H (mm)	ca. 1380 × 340/270
Abstand Decke – Flügel	ca. 335/265 mm
Gewicht	ca. 6,7 kg
Optionale Leuchte	ER-LED #3150
Wartungszyklus	jährlich
Technische Änderungen vorbehalten.	

About this operating manual

Before using the CasaFan fan, read the mounting and operating manual carefully. For the safety of persons it is important to follow these instructions!

Explanation of symbols:	
⚠ **WARNING: Electric voltage!**	⚠ **ATTENTION:**
Warns you of immediate danger to life.	Indicates risks to health and possible damage to property.
With electrical devices, there is a danger to life from electric shock if used improperly, installed incorrectly or if the safety instructions are not observed!	

SAFETY ADVICES

- Keep the operating manual within reach. Never pass the fan onto another person without the operating manual.
- This ceiling fan is for circulating dry room air. Their use in machines, outside, in garages, in moist or wet rooms or rooms in danger of fire or explosion, is not permitted.
- This appliance can be used by children aged from 8 years and above and persons with reduced physical, sensory or mental capabilities or lack of experience and knowledge if they have been given supervision or instruction concerning use of the appliance in a safe way and understands the hazards involved.
- Cleaning and user maintenance shall not be made by children without supervision.
- If unusual oscillating movement is observed, immediately stop using the ceiling fan and contact the manufacturer, its service agent or suitably qualified persons.
- Replacement of parts of the safety suspension system device shall be performed by the manufacturer, its service agent or suitably qualified persons.
- Mounting of the suspension system shall be performed by the ma-

nufacturer, its service agent or suitably qualified persons:

- Before accessing the connection and installation, the current must be disconnected on all poles (fuse in fuse box).
- Children shall not play with the appliance.
- Ensure that the fan is switched off from the supply mains before service and maintenance.
- The electrical connection and electrical maintenance of this fan may only be carried out by a trained electrician, a skilled electrician or an appropriately qualified person.
- The voltage details on the rating label are to conform with the available mains voltage.
- Only operate the ceiling fan when completely assembled!
- **WARNING!** The mains connection requires a two-pole isolating switch with a contact opening width of at least 3 mm. The disconnecting device must be integrated into the fixed wiring according to the valid technical regulations.
- The electrical safety of the fan is only guaranteed if the earthing system of the building installation is installed in accordance with the regulations and the fan is connected to it.
- The mains connection to which the fan is connected must comply with the applicable local standards.
- Choose a safe place for installation and make sure that there are no objects within the area of rotation.
- The construction and fixture of the holder and ceiling is to be able to bear 4 times the weight of the fan when being moved.
- None of the fan blades are to be less than 2.3 m from the ground.
- Before first using after the setup, all electrical and mechanical connections are to be checked in order to prevent any fall, fire or electric shock.

GB

Observe notes on disposal!

Our ceiling fans are quality products and designed for a long service life.

- Do not dispose of a appliance at the end of its service life and any batteries required to operate the appliance in household waste!
- Find out about local return and recycling possibilities and use the existing collection points in your area for disposal.
- Dispose of packaging material that is no longer required in an environmentally friendly manner and inaccessible to children.
- There is a risk of suffocation for children by inhaling or swallowing parts of the packaging.

PARTS (Figure A, page 28)

Unpack the fan and compare the package contents for completeness. All the parts shown in the figure are to be present and undamaged.

Technical data:	
Type	Eco Revolution
Mains voltage	220 - 240 V
Frequency	50/60 Hz
Power motor	26 W (max.)
Protection class	I/IP20
No. of speeds	6 (with remote control)
Dimensions Ø × H (mm)	approx. 1380 × 340/270
Distance ceiling – blades	approx. 335/265 mm
Weight	approx. 6,7 kg
Optional light kit	ER-LED #3150
Service interval	once a year
Subject to technical modifications.	

A propos du mode d'emploi

Lisez attentivement le mode d'emploi avant d'utiliser le ventilateur CasaFan. Pour la sécurité des personnes, il est important de suivre ces instructions !

Explication des symboles:	
⚠ **AVERTISSEMENT : Tension électrique !**	⚠ **ATTENTION**
Vous avertit d'un danger immédiat pour la vie.	Indique les risques pour votre santé et les éventuels risques de blessure.
Les appareils électriques présentent un danger de mort par électrocution s'ils sont mal utilisés, mal installés ou si les consignes de sécurité ne sont pas respectées !	

CONSIGNES DE SÉCURITÉ

- Gardez le mode d'emploi à portée de main. Ne donnez jamais le ventilateur à une autre personne sans son mode d'emploi.
- Ce ventilateur sert à la circulation de l'air ambiant sec. L'utilisation dans des machines, à l''extérieur, dans des garages ainsi que des locaux humides, exposés aux risques d'explosion est interdite.
- Cet appareil peut être utilisé par des enfants de plus de 8 ans et par des personnes ayant des capacités physiques, sensorielles ou mentales réduites ou manquant d'expérience et de connaissances, à condition qu'une supervision appropriée ou des instructions détaillées pour utiliser l'appareil en toute sécurité aient été données et qu'elles comprennent les risques encourus.
- Nettoyage et entretien utilisateur ne doit pas être fait par des enfants sans surveillance.
- Si un mouvement de pendule inhabituel est observé, cesser de l'utiliser cesse immédiatement d'utiliser le ventilateur de plafond et contacter le fabricant, son agent de service ou une personne qualifiée dans le cadre.
- Le système de suspension doit être installé par le fabricant, son service clientèle ou des personnes dûment qualifiées utilisant des pièces de rechange d'origine,
- Les pièces de la suspension de sécurité ne peuvent être rempla-

cées que par le fabricant, un partenaire de service ou une personne dûment qualifiée et uniquement avec des pièces de rechange d'origine.

- Avant d'accéder au raccordement et à l'installation, le courant doit être coupé à tous les pôles (fusible dans la boîte à fusibles).
- Les enfants ne doivent pas jouer avec l'appareil.
- Avant de nettoyer ou d'entretenir le ventilateur, éteignez-le ou coupez le courant en coupant le fusible dans la boîte à fusibles.
- Le raccordement électrique et l'entretien électrique de ce ventilateur ne peuvent être effectués que par un électricien formé, un électricien qualifié ou une personne dûment qualifiée.
- La tension indiquée sur la plaque signalétique doit correspondre à la tension secteur effective.
- Ne faites fonctionner le ventilateur de plafond que lorsqu'il est complètement assemblé !
- **AVERTISSEMENT !** Le raccordement au réseau nécessite un sectionneur bipolaire dont la largeur d'ouverture des contacts est d'au moins 3 mm. Le dispositif de sectionnement doit être intégré dans le câblage fixe conformément aux règles techniques en vigueur.
- La sécurité électrique du ventilateur n'est garantie que si le système de mise à la terre de l'installation du bâtiment est installé conformément à la réglementation et que le ventilateur y est connecté.
- Le branchement au réseau auquel le ventilateur est raccordé doit être conforme aux normes locales applicables.
- Choisissez un endroit sûr et sécuritaire pour l'assemblage et que le site d'installation choisi permet au ventilateur de tourner librement.
- La structure de la boîte de sortie doit pouvoir supporter le poids 4 fois du ventilateur (en mouvement) minimum.
- La distance entre les pales et le sol, doit être supérieure ou égale à 2,3 m.
- Après le montage complet de votre ventilateur, assurez-vous que toutes les connexions sont parfaitement réalisées et serrer bien les vis et les écrous.

FR

Respectez les consignes d‘élimination !

Nos ventilateurs de plafond sont des produits de qualité et conçus pour une longue durée de vie.

- Ne jetez pas un appareil en fin de vie et les piles nécessaires à son fonctionnement dans les ordures ménagères !
- Informez-vous sur les possibilités locales de reprise et de recyclage et utilisez les points de collecte existants dans votre région pour l‘élimination.
- Éliminez les matériaux d‘emballage qui ne sont plus nécessaires de manière écologique et inaccessibles aux enfants.
- Il existe un risque de suffocation pour les enfants par inhalation ou ingestion de parties de l‘emballage.

PIÈCE DÉTACHÉE (Figure A, page 28)

Déballez le ventilateur et comparez le contenu de l‘emballage pour vérifier qu‘il est complet.

Toutes les parties représentées dans l‘illustration doivent être contenues et non endommagées.

Caractéristiques techniques:	
Typ	Eco Revolution
Tension nominale	220 - 240 V
Fréquence	50/60 Hz
Puissance moteur	26 W (max.)
Classe de protection	I/IP20
Vitesses	6 (avec télécommande)
Cotes Ø x H (mm)	env. 1380 × 340/270
Distance plafond – pales	env. 335/265 mm
Poids	env. 6,7 kg
Lumière optionnelle	ER-LED #3150
Cycle de maintenance	annuellement
Sous réserve de modifications techniques.	

Sulle istruzioni per l'uso

Prima di utilizzare il ventilatore CasaFan, leggere attentamente le istruzioni per il montaggio e l'uso. Per la sicurezza delle persone è importante seguire queste istruzioni!

Significato dei simboli:	
AVVERTENZA: Tensione elettrica!	**ATTENZIONE**
Vi avverte di un pericolo immediato per la vita.	Indica rischi per la salute e possibili danni alle cose.
Con i dispositivi elettrici, c'è pericolo di morte per scosse elettriche se utilizzati in modo improprio, installati in modo errato o se non vengono rispettate le istruzioni di sicurezza!	

INDICAZIONI DI SICUREZZA

- Tenere le istruzioni per l'uso a portata di mano. In caso di trasferimento del ventilatore a terzi, accludete sempre le relative istruzioni per l'uso.
- Il ventilatore svolge funzioni di ricircolo dell'aria nel locale. Non è consentito l'impiego del ventilatore all'interno di macchinari, in luoghi aperti non protetti, garage e locali umidi o con rischio d'incendio ed esplosione.
- Questo apparecchio può essere utilizzato da bambini di età compresa dagli 8 anni in su e le persone con ridotte capacità fisiche, sensoriali o mentali, o mancanza di esperienza e conoscenza, se non siano controllati o istruiti all'uso dell'apparecchio in modo sicuro e capisce l'rischi coinvolti.
- Pulizia e manutenzione utente non deve essere fatta da bambini senza supervisione.
- Se si osserva un movimento a pendolo insolito, smettere di usarlo immediatamente cessare di utilizzare il ventilatore a soffitto e contattare il costruttore o dal suo servizio o una persona qualificata in connessione.
- I componenti delle sospensioni di sicurezza possono essere sostituiti solo dal produttore, da un partner di assistenza o da una persona adeguatamente qualificata e solo con ricambi originali.
- Il montaggio del sistema di sospensione deve essere eseguito dal

costruttore, dal suo partner di assistenza o da persone adeguatamente qualificate, utilizzando pezzi di ricambio originali.

- Prima di accedere al collegamento e all'installazione, l'alimentazione deve essere disinserita su tutti i poli (fusibile nella scatola dei fusibili).
- I bambini non devono giocare con l'apparecchio.
- Accertarsi che il ventilatore sia scollegato dalla rete elettrica (Fusibile!), prima di effettuare la pulizia e la manutenzione.
- Il collegamento elettrico e la manutenzione elettrica di questo ventilatore possono essere eseguiti solo da un elettricista specializzato, da un elettricista qualificato o da una persona adeguatamente qualificata.
- I valori di tensione riportati sulla targhetta devono corrispondere alla tensione di alimentazione.
- L'apparecchio può essere utilizzato solo a montaggio completato!
- **AVVERTENZA !** Il collegamento alla rete elettrica richiede un sezionatore bipolare con un'ampiezza di apertura dei contatti di almeno 3 mm. Il dispositivo di isolamento deve essere integrato nel cablaggio fisso secondo le norme tecniche vigenti.
- La sicurezza elettrica del ventilatore è garantita solo se il sistema di messa a terra dell'impianto dell'edificio è installato secondo le norme e se il ventilatore è collegato ad esso.
- Il collegamento alla rete elettrica a cui è collegato il ventilatore deve essere conforme alle norme locali vigenti.
- Scegliere una posizione sicura non pericolosi per l'installazione. Assicurarsi che non siano presenti ostacoli nel raggio di rotazione.
- La struttura del soffitto deve essere in grado di sopportare 4 volte il peso del ventilatore (a causa del movimento).
- Nessuna delle pale del ventilatore deve trovarsi ad una distanza da terra inferiore a 2,30 m.
- Dopo l'installazione, controllare il montaggio e tutti i collegamenti elettrici, in modo da evitare eventuali rischi di caduta, incendio o shock elettrico.

IT

Osservare le note sullo smaltimento!

I nostri ventilatori da soffitto sono prodotti di qualità e progettati per una lunga durata.

- Non smaltire l'apparecchio al termine della sua vita utile e le batterie necessarie per il funzionamento dell'apparecchio nei rifiuti domestici!
- Informatevi sulle possibilità di restituzione e riciclaggio locali e utilizzate i punti di raccolta esistenti nella vostra zona per lo smaltimento.
- Smaltire il materiale d'imballaggio non più necessario in modo ecologico e inaccessibile ai bambini.

COMPONENTI (Figura A, pagina 28)

Disimballare il ventilatore e confrontare il contenuto della confezione per verificarne la completezza.

Tutte le parti mostrate nell'illustrazione devono essere contenute e non danneggiate.

Dati tecnici:	
Tipo	Eco Revolution
Tensione di rete	220 - 240 V
Frequenza	50/60 Hz
Potenza motore	26 W (max.)
Classe di protezione	I/IP20
Regolazioni velocità	6 (con telecomando)
Dimensione Ø × A (mm)	ca. 1380 × 340/270
Distanza soffitto – pales	ca. 335/265 mm
Peso	ca. 6,7 kg
Luce opzionale	ER-LED #3150
Ciclo di manutenzione	annualmente
Con riserva di modifiche tecniche.	

Sobre estas instrucciones

Antes de utilizar el ventilador CasaFan, lea las instrucciones de uso. Para la seguridad de las personas es importante seguir estas instrucciones!

Explicación de símbolos:	
⚠ **ADVERTENCIA: ¡Tensión eléctrico!**	⚠ **ATENCIÓN**
Le advierte de un peligro inmediato para la vida.	Indica los riesgos para la salud y los posibles daños a la propiedad.
En los aparatos eléctricos, existe un peligro de muerte por descarga eléctrica si se utilizan de forma inadecuada, se instalan incorrectamente o si no se observan las instrucciones de seguridad.	

INDICACIONES DE SEGURIDAD

- Mantenga el manual de instrucciones al alcance de la mano. Nunca pase el ventilador a otra persona sin el manual de instrucciones.
- El ventilador realiza funciones de recirculación de aire en la habitación. El uso del ventilador dentro de la maquinaria, en lugares abiertos sin protección, garajes y habitaciones húmedas no está permitido por riesgo de incendio y explosión.
- Este aparato puede ser utilizado por niños a partir de 8 años y personas con capacidades físicas, sensoriales o mentales reducidas, o falta de experiencia y conocimiento, si no están controladas o instruidas para usar el dispositivo de manera segura y entienden los riesgos involucrados.
- La limpieza y el mantenimiento por parte del usuario no debe ser llevada a cabo por niños sin supervisión.
- Si observa un movimiento de péndulo inusual, deje de usarlo. Pare inmediatamente de usar el ventilador de techo y póngase en contacto con el fabricante o su servicio o con una persona calificada en conexión.
- Las piezas de la suspensión de seguridad sólo pueden ser sustituidas por el fabricante, un socio de servicio o una persona debi-

damente calificada y sólo con piezas de repuesto originales.

- Antes de acceder a la conexión e instalación, la alimentación debe ser desconectada en todos los polos (fusible en la caja de fusibles).
- Los niños no deben jugar con el dispositivo.
- Asegúrese de que el ventilador esté desconectado de la red eléctrica (¡Fusible!), antes de limpiarlo y mantenerlo.
- La conexión eléctrica y el mantenimiento eléctrico de este ventilador sólo puede ser realizado por un electricista capacitado, un electricista calificado o una persona debidamente calificada.
- Los valores de voltaje que se muestran en la placa de identificación deben corresponder a la tensión de alimentación.
- ¡Solo trabajar con la unidad cuando esté completamente ensamblada!
- **¡ADVERTENCIAL!** La conexión a la red eléctrica requiere un interruptor aislante bipolar con una anchura de apertura de contacto de al menos 3 mm. El dispositivo de aislamiento debe integrarse en el cableado fijo de acuerdo con las normas técnicas vigentes.
- La seguridad eléctrica del ventilador sólo está garantizada si el sistema de puesta a tierra de la instalación del edificio se instala según las normas y el ventilador está conectado a él.
- La conexión a la red eléctrica a la que se conecta el ventilador debe cumplir con las normas locales aplicables.
- Elija una ubicación segura que no sea peligrosa para la instalación. Asegúrese de que no haya obstáculos en el rango de rotación.
- La estructura del soporte y de la caja de salida debe ser capaz de soportar 4 veces el peso del ventilador (en movimiento).
- Ninguna de las aspas del ventilador debe estar a menos de 2.30 m del suelo.
- Después de la instalación, verifique la instalación y todas las conexiones eléctricas, para evitar cualquier riesgo de caídas, incendios o descargas eléctricas.

ES

¡Observe las notas sobre la eliminación!

Nuestros ventiladores de techo son productos de calidad y diseñados para una larga vida útil.

- ¡No tire el aparato al final de su vida útil y las baterías necesarias para su funcionamiento a la basura doméstica!
- Infórmese sobre las opciones locales de devolución y reciclaje y utilice los puntos de recolección existentes en su área para su eliminación.
- Elimine el embalaje de forma respetuosa con el medio ambiente, y alejado de los niños.
- Existe el peligro de que los niños se asfixien por inhalación o ingestión de partes del envase.

COMPONENTES (Figura A, página 30)

Desembale el ventilador y compare el contenido del paquete para ver si está completo.

Todas las partes que se muestran en la ilustración deben estar contenidas y no dañadas.

Datos técnicos:	
Tipo	Eco Revolution
Voltaje	220 - 240 V
Frecuencia	50/60 Hz
Potencia del motor	26 W (max.)
Protección	I/IP20
Ajustes de velocidad	6 (con mando)
Dimensiones Ø x A (mm)	ca. 1380 × 340/270
Distancia aspas – techo	aprox. 335/265 mm
Peso	ca. 6,7 kg
Luces opcionales	ER-LED #3150
Mantenimiento	anual
Cambios técnicos reservados.	

O tomto návodu

Před použitím stropního ventilátoru CasaFan si pozorně přečtěte tyto pokyny. Pro bezpečnost osob je důležité dodržovat tyto pokyny!

Význam symbolů	
VAROVÁNÍ: Elektrické napětí!	**POZOR:**
Varuje vás před bezprostředním ohrožením života.	Označuje zdravotní rizika a možné škody na majetku.
V případě elektrických zařízení může nesprávné použití, nesprávná instalace a nedodržení bezpečnostních pokynů vést k usmrcení elektrickým proudem!	

BEZPEČNOSTNÍ INSTRUKCE

- Návod k obsluze uschovejte na dosah ruky. Nikdy nepřenechejte druhé osobě ventilátor bez manuálu k obsluze/montáži.
- Tento stropní ventilátor slouží k cirkulaci vzduchu v místnosti. Použití ve strojích, veku, v garážích, ve vlhkém prostředí nebo v prostředí s rizikem výbuchu nebo požáru není dovoleno.
- Tento přístroj smí být ovládán dětmi od věku 8 let a osobami se sníženými zrakovými, fyzickými nebo mentálními schopnostmi nebo nedostatkem zkušeností za dozoru zkušené osoby nebo po důkladném poučení o používání přístroje v souladu s bezpečnostními pokyny.
- Jeho údržbu a čištění nesvěřujte dětem bez řádného dohledu dospělé osoby.
- Pokud se vyskytnou neobvyklé pohyby kyvadla nebo zvuky, okamžitě vypněte ventilátor a kontaktujte výrobce, jeho zákaznický servis nebo vhodně kvalifikovanou osobu.
- Díly bezpečnostního odpružení smí vyměňovat pouze výrobce, servisní partner nebo vhodně kvalifikovaná osoba a pouze originální náhradní díly. Před samotným začátkem zapojování musí být veškeré dráty izolovány.
- Montáž závěsného systému musí být provedena výrobcem, jeho zákaznickým servisem nebo příslušně kvalifikovanými osobami za

použití originálních náhradních dílů.

- Před přístupem k připojení a instalaci musí být napájení vypnuto na všech pólech (pojistka v pojistkové skříni).
- Děti nesmějí hrát se zařízením.
- Před čištěním nebo servisem ventilátor vypněte nebo odpojte napájení vyjmutím pojistky z pojistkové skříňky.
- Elektrické připojení a údržbu tohoto ventilátoru smí provádět pouze vyškolený elektrikář, kvalifikovaný elektrikář nebo vhodně kvalifikovaná osoba.
- Informace o napětí na typovém štítku se musí shodovat s místním síťovým napětím.
- Ventilátor smí být provozován pouze kompletně smontovaný!
- **VAROVÁN!** Síťové připojení vyžaduje dvoupólový odpojovač s šířkou otvoru kontaktu alespoň 3 mm. Oddělovací zařízení musí být integrováno do pevného vedení v souladu s platnými technickými pravidly.
- Elektrická bezpečnost ventilátoru je zaručena pouze tehdy, pokud je správně nainstalován uzemňovací systém instalace budovy a je k němu připojen ventilátor.
- Síťové připojení, ke kterému je připojen ventilátor, musí odpovídat platným místním normám.
- Vyberte bezpečné a bezpečné místo instalace, kde se žádné předměty nemohou dostat do křídla.
- Struktura stropu a. U. spojovací skříň musí být schopna nést 4krát větší hmotnost ventilátoru (kvůli pohybu).
- Všechny lopatky ventilátoru musí mít minimální vzdálenost 2,30 m od podlahy.
- Před uvedením do provozu zkontrolujte odbornou montáž a všechna elektrická připojení, abyste předešli riziku pádu, požáru nebo úrazu elektrickým proudem.
- Vyberte vhodné místo k montáži a to tak, aby v dosahu rotujících lopatek nebyla žádná překážka.
- Struktura stropu musí být schopna nést 4krát větší hmotnost

ventilátoru (kvůli pohybu).

- Žádná z lopatek ventilátoru nesmí být pod světlou výškou 2,30 m.
- Před prvním spuštěním ventilátoru důkladně zkontrolujte veškeré elektrické zapojení a ukotvení tělesa, aby se předešlo případným nehodám, úrazu elektrickým proudem popřípadě požáru.

Dodržujte pokyny k likvidaci!

Naše stropní ventilátory jsou kvalitní výrobky a jsou navrženy pro dlouhou životnost.

- Nevyhazujte zařízení a žádné baterie potřebné pro provoz zařízení do domácího odpadu!
- Zjistěte informace o místních možnostech vracení a recyklace a k likvidaci použijte sběrná místa ve vaší oblasti.
- Zlikvidujte obal s ohledem na životní prostředí a držte mimo dosah dětí.
- Vdechnutím nebo spolknutím částí obalu hrozí riziko udušení pro děti.

SOUČÁSTI VENTILÁTORU (obrázek A, straně 30)

Rozbalte ventilátor a porovnejte obsah balení pro úplnost.

Všechny části na obrázku musí být zahrnuty a nepoškozené.

Technické údaje:	
Typ	Eco Revolution
Napětí	220 - 240 V
Kmitočet	50/60 Hz
Výkon	26 W (max.)
Třída ochrany	I/IP20
Počet rychlostí	6 (s dálkovým ovládáním)
Rozměry Ø × V (mm)	cca. 1380 × 340/270
Vzdál. Lopatek od stropu	cca. 335/265 mm
Hmotnost	cca. 6,7 kg
Doplňkový světelný kit	ER-LED #3150
Servisní interval	1 ročně
Technické změny vyhrazeny.	

Over deze bedieningshandleiding

Lees voor het gebruik van de CasaFan ventilator de montage- en bedieningshandleiding zorgvuldig door. Voor de veiligheid van personen is het belangrijk deze instructies op te volgen!

Verklaring van de gebruikte symbolen:	
⚠ **WAARSCHUWING: Elekr. spanning!**	⚠ **LET OP:**
Waarschuwt u voor direct levensgevaar.	Wijst op gevaren voor de gezondheid en mogelijke materiële schade.
Bij elektrische apparaten bestaat levensgevaar door elektrische schokken bij ondeskundig gebruik, verkeerde installatie of het niet in acht nemen van de veiligheidsvoorschriften!	

VEILIGHEIDSINSTRUCTIES

- Houd de bedieningshandleiding binnen handbereik. Geef de ventilator nooit aan een andere persoon zonder de bedieningshandleiding.
- Deze plafondventilator is bedoeld voor het circuleren van droge ruimtelucht. Het gebruik ervan in machines, buiten, in garages, in vochtige of natte ruimten of in ruimten met gevaar voor brand of explosie, is niet toegestaan.
- Dit apparaat mag worden gebruikt door kinderen van 8 jaar en ouder en personen met beperkte fysieke, zintuiglijke of mentale vermogens of een gebrek aan ervaring en kennis, op voorwaarde dat zij voldoende toezicht of gedetailleerde instructies hebben gekregen over hoe zij het apparaat op een veilige manier kunnen gebruiken en de gevaren ervan begrijpen.
- Reiniging en gebruikersonderhoud mogen niet door kinderen zonder toezicht worden uitgevoerd.
- Als zich ongewone oscillerende bewegingen of geluiden voordoen, zet de ventilator dan onmiddellijk stil en neem contact op met de fabrikant, zijn klantendienst of een gekwalificeerd persoon.
- Vervanging van onderdelen van de veiligheidsophanging mag alleen worden uitgevoerd door de fabrikant, een servicepartner of een voldoende gekwalificeerd persoon en alleen met originele reserveonderdelen.

NL

- De installatie van het veersysteem moet worden uitgevoerd door de fabrikant, zijn klantendienst of een voldoende gekwalificeerd persoon.
- Alvorens toegang te krijgen tot de aansluiting en de montage, moeten alle polen van de stroomvoorziening worden uitgeschakeld (zekering in de zekeringkast).
- Kinderen mogen niet met het apparaat spelen.
- Voordat u de ventilator reinigt of onderhoudt, moet u de stroom uitschakelen door de zekering in de zekeringkast uit te trekken.
- De elektrische aansluiting en het elektrische onderhoud van deze ventilator mogen alleen worden uitgevoerd door een opgeleide elektricien, een gediplomeerd elektricien of een persoon met de juiste kwalificaties.
- De op het typeplaatje aangegeven spanning moet overeenkomen met de bestaande netspanning.
- Laat de kabels niet over scherpe randen lopen en knijp nooit in de kabels tijdens de installatie.
- Het apparaat mag alleen volledig gemonteerd worden gebruikt!
- **Belangrijk!** Voor de netaansluiting is een tweepolige scheidingsschakelaar met een contactopening van ten minste 3 mm vereist. De uitschakelinrichting moet in overeenstemming met de geldende technische voorschriften in de vaste bedrading worden geïntegreerd.
- De elektrische veiligheid van de ventilator is alleen gegarandeerd als het aardingssysteem van de huisinstallatie volgens de voorschriften is geïnstalleerd en de ventilator daarop is aangesloten.
- De netaansluiting waarop de ventilator wordt aangesloten, moet voldoen aan de ter plaatse geldende normen.
- Kies een veilige, niet-gevaarlijke montageplaats waar geen voorwerpen tussen de loop van de messen terecht kunnen komen.
- De structuur van het plafond moet 4 maal het gewicht van de ventilator (ten gevolge van de beweging) kunnen dragen.
- Alle bladen van de ventilator moeten een minimumafstand van 2,30 m tot de vloer hebben.
- Houd de ventilator uit de buurt van warmtebronnen. De minimumafstand tot warmtestralers en kachels bedraagt 1,5 m.

- Controleer vóór de ingebruikneming nogmaals de juiste installatie en alle elektrische aansluitingen om elk risico van vallen, brand of elektrische schokken te voorkomen.

Volg de instructies voor verwijdering!

Onze plafondventilatoren zijn kwaliteitsproducten en ontworpen om lang mee te gaan.

- Gooi een apparaat aan het einde van zijn levensduur en de batterijen die nodig zijn voor het functioneren van het apparaat niet bij het huisvuil!
- Informeer naar de plaatselijke inlever- en recyclingmogelijkheden en maak voor de verwijdering gebruik van de beschikbare inzamelpunten in uw omgeving.
- Verwijder verpakkingsmateriaal dat niet langer nodig is op een milieubewuste manier en buiten het bereik van kinderen.

Componenten (Figuur A, pagina 30)

Pak de ventilator uit en controleer de inhoud van de verpakking op volledigheid.

Alle in de illustratie getoonde onderdelen moeten aanwezig en onbeschadigd zijn.

Technische gegevens:	
Type	Eco Revolution
Nominale spanning	220 - 240 V
Frequentie	50/60 Hz
Vermogen motor	26 W (max.)
Beschermingsklasse/-graad	I/IP20
Toerentalniveaus	6 (met afstandsbediening)
Afmetingen Ø × h (mm)	ca. 1380 × 340/270
Afstand plafond – blad	ca. 335/265 mm
Gewicht	ca. 6,7 kg
Optioneel lichtkit	ER-LED #3150
Onderhoudscyclus	jaarlijks
Onder voorbehoud van technische wijzigingen.	

Informacje o niniejszej instrukcji obsługi

Przed uruchomieniem wentylatora CasaFan należy dokładnie zapoznać się z instrukcją montażu i obsługi. Aby zapewnić bezpieczeństwo osób, należy bezwzględnie przestrzegać niniejszej instrukcji!

Objaśnienie symboli:	
⚠ **OSTRZEŻENIE: Napięcie elektr.!**	⚠ **UWAGA:**
Ostrzega o bezpośrednim zagrożeniu życia.	Ostrzega przed zagrożeniami dla zdrowia i możliwymi szkodami materialnymi.
W przypadku niewłaściwego użytkowania urządzeń elektrycznych, nieprawidłowej instalacji lub nieprzestrzegania instrukcji bezpieczeństwa istnieje zagrożenie życia spowodowane porażeniem prądem elektrycznym!	

INSTRUKCJE BEZPIECZEŃSTWA

- Instrukcję obsługi należy przechowywać w zasięgu ręki. Nigdy nie przekazywać wentylatora innej osobie bez instrukcji obsługi.
- Ten wentylator sufitowy przeznaczony jest do cyrkulacji suchego powietrza w pomieszczeniu. Nie wolno go używać w maszynach, na zewnątrz, w garażach, w pomieszczeniach wilgotnych lub mokrych oraz w pomieszczeniach zagrożonych pożarem lub wybuchem.
- Z urządzenia mogą korzystać dzieci w wieku 8 lat i starsze oraz osoby o ograniczonych zdolnościach fizycznych, sensorycznych lub umysłowych, a także osoby o ograniczonych możliwościach fizycznych, sensorycznych lub umysłowych lub braku doświadczenia i wiedzy, pod warunkiem, że otrzymały one odpowiedni nadzór lub szczegółowe instrukcje dotyczące bezpiecznego korzystania z urządzenia i zrozumienia związanych z tym zagrożeń.
- Czyszczenie i konserwacja przez użytkownika nie może być wykonywane przez dzieci bez nadzoru.
- Jeśli wystąpią nietypowe ruchy oscylacyjne lub odgłosy, należy natychmiast zatrzymać wentylator i skontaktować się z producentem, jego serwisem lub odpowiednio wykwalifikowaną osobą.
- Wymiana części zawieszenia liny bezpieczeństwa może być dokonywana wyłącznie przez producenta lub partnera serwisowego i tylko przy użyciu oryginalnych części zamiennych.

PL

- Montaż systemu zawieszenia musi być przeprowadzony przez producenta, jego serwis lub odpowiednio wykwalifikowaną osobę.
- Przed przystąpieniem do podłączenia i montażu należy wyłączyć wszystkie bieguny zasilania (bezpiecznik w skrzynce bezpiecznikowej).
- Dzieci nie mogą bawić się urządzeniem.
- Przed czyszczeniem lub serwisowaniem wentylatora należy wyłączyć zasilanie poprzez wyciągnięcie bezpiecznika w skrzynce bezpiecznikowej.
- Podłączenie elektryczne i konserwacja elektryczna tego wentylatora mogą być wykonywane wyłącznie przez wykwalifikowanego elektryka, elektryka z uprawnieniami lub osobę posiadającą odpowiednie kwalifikacje.
- Napięcie podane na tabliczce znamionowej musi odpowiadać istniejącemu napięciu sieciowemu.
- Nie należy prowadzić przewodów przez ostre krawędzie i pod żadnym pozorem nie ściskać przewodów podczas instalacji.
- Urządzenie może być używane tylko w pełni zmontowane!
- **Ważne!** Dla przyłącza sieciowego wymagany jest dwubiegunowy odłącznik z rozwarciem styków co najmniej 3 mm. Urządzenie odłączające musi być wbudowane w stałe okablowanie zgodnie z obowiązującymi przepisami technicznymi.
- Bezpieczeństwo elektryczne wentylatora jest zagwarantowane tylko wtedy, gdy system uziemienia instalacji domowej jest prawidłowo zainstalowany, a wentylator jest do niego podłączony.
- Przyłącze sieciowe, do którego podłączony jest wentylator, musi spełniać obowiązujące lokalnie normy.
- Wybierz bezpieczne, niezagrażające bezpieczeństwu miejsce instalacji, w którym żadne przedmioty nie mogą znaleźć się pomiędzy ostrzami.
- Konstrukcja sufitu musi być w stanie utrzymać 4-krotną wagę wentylatora (ze względu na ruch).
- Wszystkie łopatki wentylatora muszą znajdować się w odległości co najmniej 2,30 m od podłogi.
- Trzymać wentylator z dala od źródeł ciepła. Minimalna odległość od grzejników i pieców wynosi 1,5 m.

PL

- Przed uruchomieniem należy ponownie sprawdzić poprawność instalacji i wszystkich połączeń elektrycznych, aby uniknąć ryzyka upadku, pożaru i porażenia prądem.

Postępować zgodnie z instrukcją utylizacji!

Nasze wentylatory sufitowe są produktami wysokiej jakości i zaprojektowane, aby trwać.

- Nie wolno wyrzucać urządzenia po zakończeniu okresu użytkowania oraz baterii potrzebnych do pracy do odpadów domowych!
- Dowiedz się o lokalnych punktach zwrotu i recyklingu odpadów i skorzystaj z dostępnych w Twojej okolicy punktów zbiórki odpadów.
- Materiały opakowaniowe, które nie są już potrzebne, należy utylizować w sposób przyjazny dla środowiska i w miejscu niedostępnym dla dzieci.

Komponenty (Rysunek A, strona 30)

Rozpakować wentylator i sprawdzić zawartość opakowania pod kątem kompletności.

Wszystkie części pokazane na ilustracji muszą być obecne i nieuszkodzone.

Dane techniczne:	
Typ	Eco Revolution
Napięcie znamionowe	220 - 240 V
Częstotliwość	50/60 Hz
Moc silnika	26 W (max.)
Klasa ochrony/Stopień ochrony	I/IP20
Liczba prędkości	6 (z pilotem)
Wymiary Ø × Wysokość (mm)	ok. 1380 × 340/270
Odległość sufit – łopatka	ok. 335/265 mm
Ciężar	ok. 6,7 kg
Opcjonalny zestaw światło	ER-LED #3150
Cykl konserwacji	coroczny
Zmiany techniczne zastrzeżone.	

A

ECO REVOLUTION

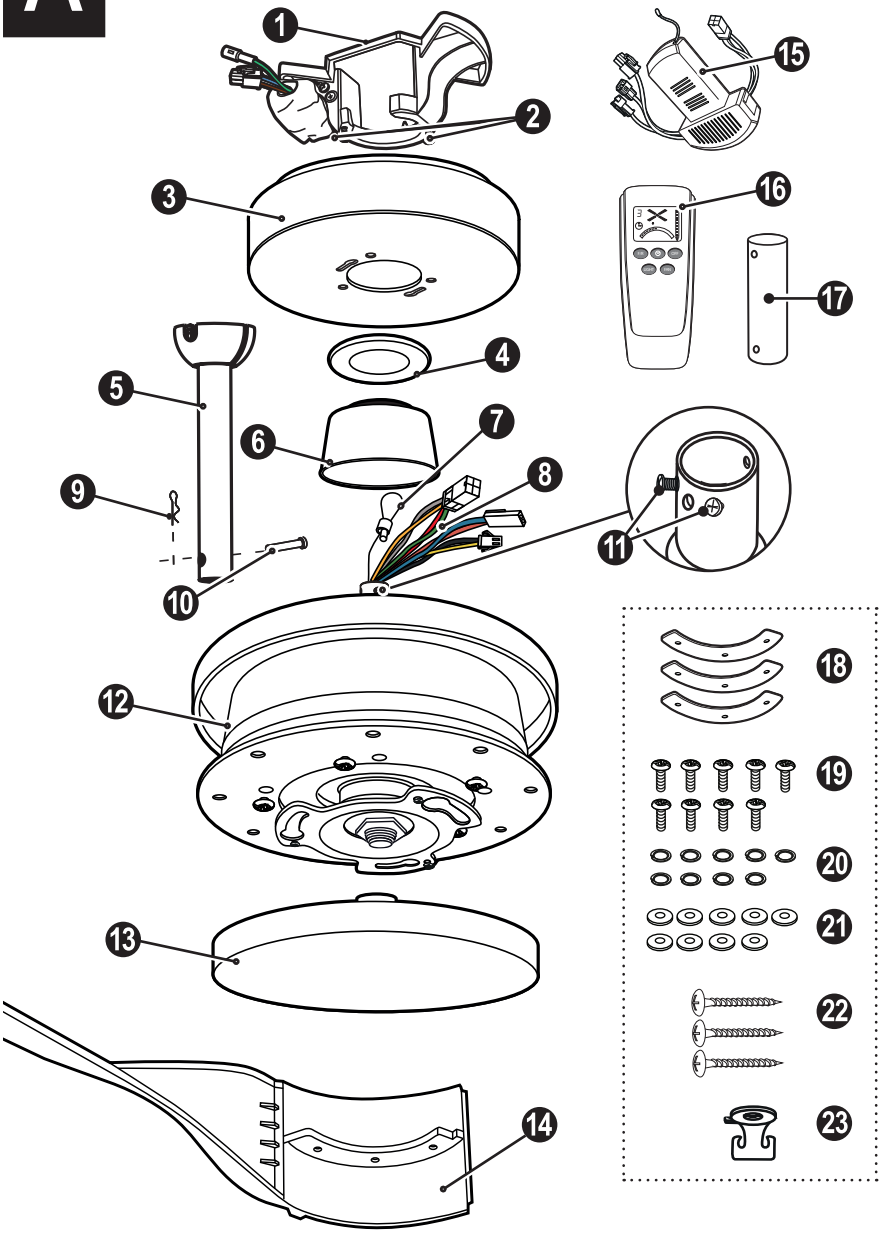

DE EINZELTEILE

1 Deckenhalter
2 Baldachinschraube (2×)
3 Baldachin
4 Abdeckring (Baldachin)
5 Deckenstange mit Halbkugel
6 Obere Abdeckung
7 Sicherungsseil
8 Anschlusskabel
9 Splint-Sicherungsstift
10 Sicherungsstift
11 Klemmschraube (2×)
12 Motoreinheit
13 Untere Abdeckung
14 Flügel (3×)
15 Empfänger Fernbedienung
16 Handsender Fernbedienung
17 Kurze Deckenstange
18 Flügelhalterplatte (3×)
19 Flügel-Schraube (9×)
20 Federscheibe (9×)
21 Unterlegscheibe (9×)
22 Schrauben für Holzdecke (3×)
23 Haken Sicherungsseil

GB PARTS

1 Hanger Bracket
2 Canopy Screw (2×)
3 Canopy
4 Cover Ring (Canopy)
5 Down Rod and Hanger Ball
6 Upper Cover
7 Safety Rope
8 Fan Wire
9 Hairpin Clip
10 Clevis Pin
11 Clamping Screw (2×)
12 Motor Assembly
13 Lower Cover
14 Blade (3×)
15 Receiver Unit
16 Remote Control
17 Short Downrod
18 Blade Support Plate (3×)
19 Blade Screw (9×)
20 Spring Washer (9×)
21 Flat Washer (9×)
22 Wood Screw (3×)
23 Hook Safety Rope

FR PIÈCE DÉTACHÉE

1 Support de montage
2 Vis de baldaquin (2×)
3 Baldaquin
4 Anneau de couverture
5 Tige d'extension avec hémisphère
6 Couvercle supérieur
7 Corde de sécurité
8 Câble de connexion
9 Goupille de sécurité
10 Goupille d'arrêt
11 Vis de serrage (2×)
12 Unité moteur
13 Couvercle inférieur
14 Pales (3×)
15 Récepteur distant
16 Télécommande
17 Tige courte
18 Plaque de support des pales (3×)
19 Vis des pales (9×)
20 Rondelle élastique (9×)
21 Rondelle (9×)
22 Vis à bois (3×)
23 Crochet corde de sécurité

IT COMPONENTI

1 Staffa di montaggio
2 Vite di baldacchino (2×)
3 Baldacchino
4 Anello di copertura
5 Asta di prolunga con emisfero
6 Copertura superiore
7 Fune di sicurezza
8 Cavo di ventilatore
9 Coppiglia
10 Perno di bloccaggio
11 Vite di serraggio (2×)
12 Unità motore
13 Copertura inferiore
14 Pala (3×)
15 Ricevitore remoto
16 Telecomando
17 Asta corta
18 Piastra di supporto della pala (3×)
19 Vite di pala (9×)
20 Rondella elastica (9×)
21 Rondelle (9×)
22 Vite per legno (3×)
23 Gancio fune di sicurezza

A

ECO REVOLUTION

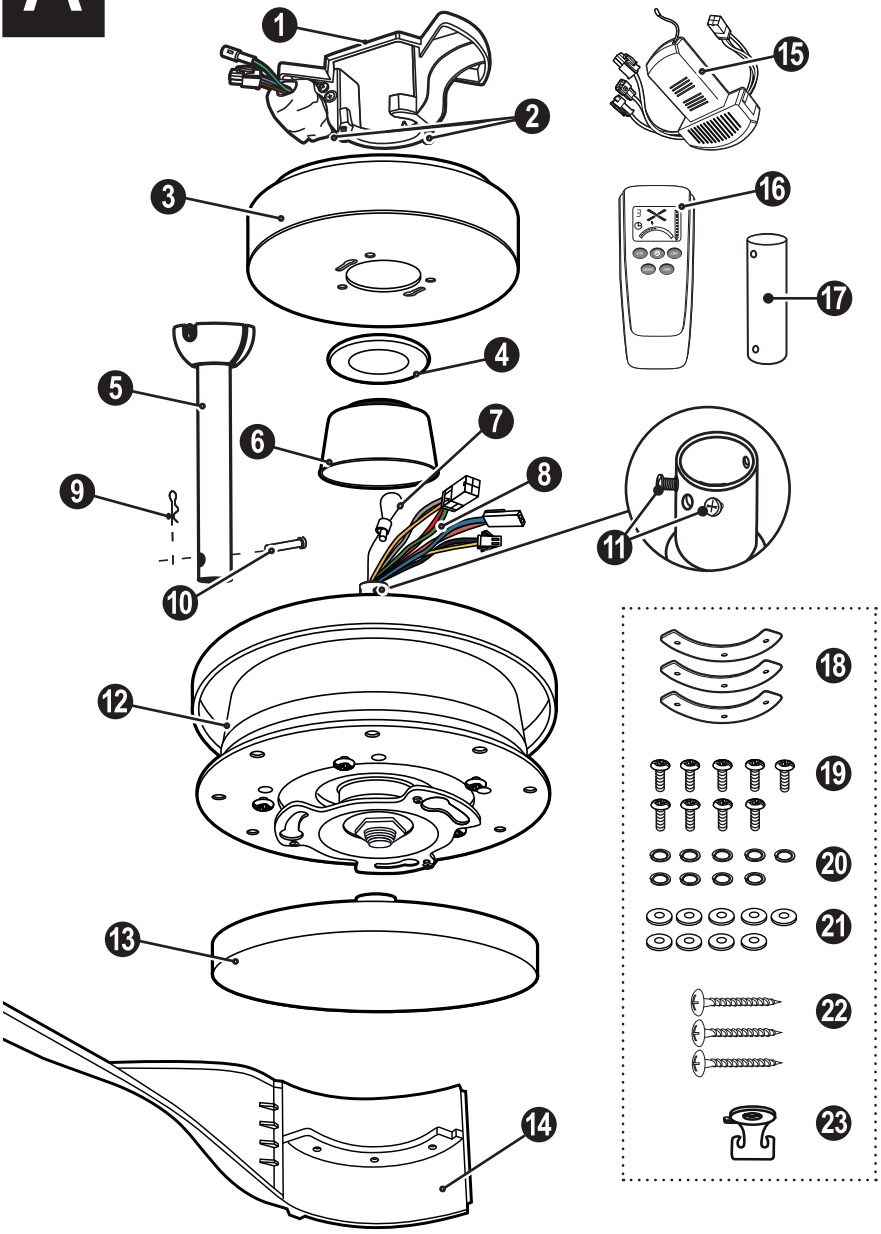

ES COMPONENTES

1. Soporte de montaje
2. Tornillos de baldaquino (2×)
3. Baldaquino
4. Anillo de cubierta (Baldaquino)
5. Varilla de extensión con hemisferio
6. Cubierta superior
7. Cuerda de seguridad
8. Cable de corriente
9. Pasador de chaveta
10. Pasador de bloqueo
11. Tornillo de presión (2×)
12. Motor
13. Cubierta inferior
14. Aspa (3×)
15. Receptor del mando a distancia
16. Mando a distancia
17. Varilla corta
18. Placa de soporte de aspas (3×)
19. Tornillo de aspa (9×)
20. Arandela de resorte (9×)
21. Arandela 9×)
22. Tornillo para madera (3×)
23. Gancho cuerda de seguridad

CZ SOUČÁSTI VENTILÁTORU

1. Montážní konzole
2. Šroub pro baldachýn (2×)
3. Baldachýn
4. Krycí kroužek (Baldachýn)
5. Prodlužovací tyč s polokouli
6. Horní kryt
7. Bezpečnostní lano
8. Vodič z ventilátoru
9. Závlačka
10. Zajišťovací kolík
11. Montážní šroub (2×)
12. Motor
13. Spodní kryt
14. Lopatka (3×)
15. Přijímač
16. Dálkové ovládání
17. Krátká tyč
18. Desky držáku lopatek 3×)
19. Šroub lopatky (9×)
20. Pružná podložka (9×)
21. Podložka (9×)
22. Šroub do dřeva (3×)
23. Háček bezpečnostního lana

NL COMPONENTEN

1. Plafondbeugel
2. Baldakijn Schroef (2×)
3. Baldakijn
4. Afdekring (Baldakijn)
5. Plafond stang met hangerbal
6. Bovenklep
7. Veiligheidskabel
8. Aansluitkabel
9. Splitpen
10. Borgpin
11. Klemschroef (2×)
12. Motoreenheid
13. Onderste afdekking
14. Blad (3×)
15. Ontvanger Afstandsbediening
16. Handzender Afstandsbediening
17. Korte stang
18. Bladhouderplaat (3×)
19. Bladschroeven (9×)
20. Veerringen (9×)
21. Sluitringen (9×)
22. Schroef voor houten plafonds (3×)
23. Haak veiligheidskabel

PL KOMPONENTY

1. Wspornik sufitowy
2. Śruby baldachim (2×)
3. Baldachim
4. Pierścień osłaniający
5. Pręt sufitowy z zawieszką kulową
6. Górna pokrywa
7. Lina bezpieczeństwa
8. Kable wentylatora
9. Zawleczka sprężysta
10. Sworzeń blokujący
11. Śruby montażowa (2×)
12. Motor
13. Dolna pokrywa
14. Lopatky (3×)
15. Odbiornik
16. Pilot zdalnego sterowania
17. Krótki pręt
18. Płyta uchwytu łopatki (3×)
19. Śruby łopatki (9×)
20. Podkładka sprężysta (9×)
21. Podkładka (9×)
22. Wkręt do drewna (3×)
23. Hak do lin bezpieczeństwa

DE **Montage Deckenhalter**
FR **Montage du support de plafond**
ES **Montaje del soporte**
NL **Montage plafondbeugel**

GB **Installation ceiling bracket**
IT **Montaggio della staffa a soffitto**
CZ **Montáž stropní držák**
PL **Montaż uchwytu sufitowego**

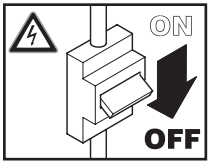

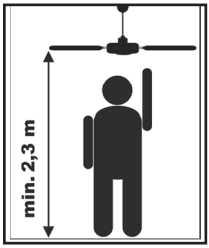

min. 27 kg !

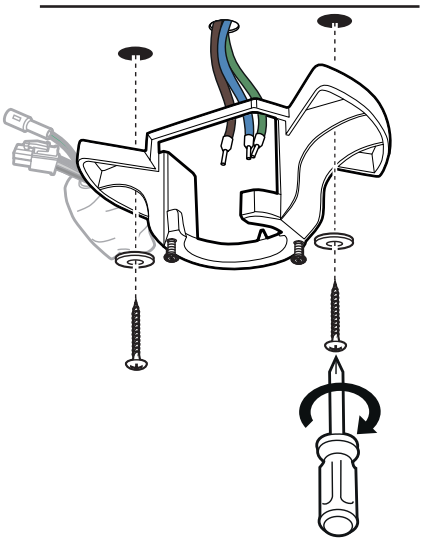

DE

WARNUNG: Gefahr eines Stromschlags! Bevor Sie mit der Montage beginnen, schalten Sie die Stromversorgung am Hauptsicherungskasten aus oder trennen Sie die Stromzufuhr durch Entfernen der Sicherung.

ACHTUNG: Alle Montagehinweise beachten. Eine unsachgemäße Montage kann zu Verletzungen und Sachschäden führen.

- Der Montageort (Decke) muss eine Tragkraft von mindesten 27 kg aufweisen.
- Befestigen Sie den Deckenhalter mit 2 Schrauben. Ziehen Sie die Schrauben fest an.
- Verwenden Sie nur die für Ihre Deckenart geeigneten Schrauben und Dübel.

GB

WARNING: Danger of electric shock! Before commencing installation, turn off electricity supply at the main power box or disconnect power by removing fuse.

ATTENTION: Follow all installation directions. Improper installation can lead to injuries and material damage.

- The place of installation (ceiling) must have a load capacity of at least 27 kg.
- Fasten the hanger bracket with 2 screws. Tighten the screws firmly.
- Use only for your type of ceiling suitable screws and plugs.

FR

AVERTISSEMENT : Risque de choc électrique ! Avant de commencer l'installation, coupez l'alimentation électrique au niveau du boîtier principal ou coupez le courant en retirant le fusible.

ATTENTION : Respecter toutes les consignes de montage. Une installation incorrecte peut entraîner des blessures et des dommages matériels.

- Le lieu d'installation (plafond) doit avoir une capacité de charge d'au moins 27 kg.
- Fixez le support de montage à l'aide de 2 vis. Serrer fermement les vis.
- Utilisez uniquement pour votre type de plafond vis et chevilles appropriées.

IT

AVVERTENZA: Pericolo di scossa elettrica! Prima di iniziare l'installazione, spegnere l'alimentazione elettrica alla scatola di alimentazione principale o scollegare l'alimentazione elettrica rimuovendo il fusibile.

ATTENZIONE: Osservare tutte le indicazioni di installazione. Un'installazione non corretta può causare lesioni e danni materiali.

- Luogo di installazione (soffitto) avere una capacità di carico di almeno 27 kg.
- Fissare il staffa di montaggio con 2 viti. Serrare saldamente le viti.
- Utilizzare solo per il tipo di soffitto viti e tasselli adatti.

ES

ADVERTENCIA: ¡Peligro de descarga eléctrica! Antes de comenzar la instalación, apague el suministro eléctrico en la caja principal o desconecte la energía quitando el fusible.

ATENCIÓN: Observe todas las indicaciones de montaje. Una instalación incorrecta puede provocar lesiones y daños materiales.

- Lugar de instalación (techo) tener una capacidad de carga de al menos 27 kg.
- Fijar el soporte de montaje con 2 tornillos. Apriete los tornillos firmemente.
- Utilice tornillos y tacos adecuados solo para el tipo de techo.

CZ

VAROVÁNÍ: Nebezpečí úrazu elektrickým proudem! Před zahájením instalace vypněte přívod elektřiny v hlavní skříňce nebo odpojte napájení odstraněním pojistky.

POZOR: Dodržte všechny montážní pokyny. Nesprávná instalace může vést ke zranění a věcným škodám.

- Místo montážní (strop) musí mít nosnost nejméně 27 kg.
- Upevněte montážní konzolu pomocí 2 šroubů. Pevně utáhněte šrouby.
- Používejte pouze šrouby a hmoždinky vhodné pro váš typ stropu.

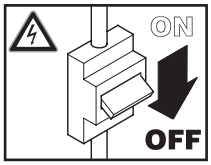

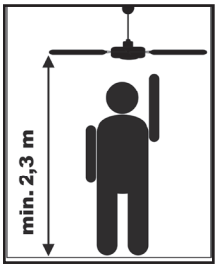

min. 27 kg !

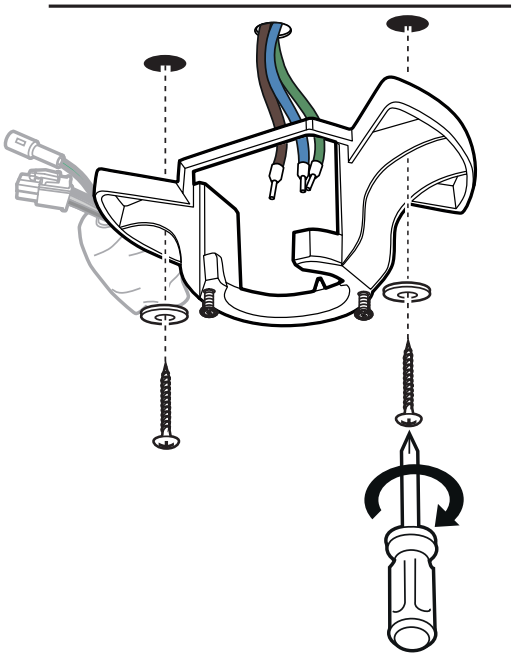

NL

WAARSCHUWING: Gevaar voor elektrische schokken! Alvorens met de installatie te beginnen, dient u de stroomtoevoer naar de hoofdcontactdoos uit te schakelen of de stroomtoevoer door het verwijderen van de zekering te onderbreken.

LET OP: Volg alle aanwijzingen voor de installatie. Onjuiste installatie kan leiden tot letsel en materiële schade.

- De plaats van installatie (plafond) moet een draagvermogen van minstens 27 kg hebben.
- Bevestig de ophangbeugel met 2 schroeven. Draai de schroeven stevig aan.
- Gebruik alleen voor uw type plafond geschikte schroeven en pluggen.

PL

OSTRZEŻENIE: Ryzyko porażenia prądem! Przed rozpoczęciem instalacji należy wyłączyć zasilanie na głównej skrzynce zasilającej lub odłączyć zasilanie poprzez wyjęcie bezpiecznika.

UWAGA: Należy przestrzegać wszystkich instrukcji montażu. Nieprawidłowy montaż może prowadzić do obrażeń ciała i szkód materialnych.

- Miejsce montażu (sufit) musi mieć nośność co najmniej 27 kg.
- Przymocować uchwyt sufitowy za pomocą 2 śrub. Mocno dokręcić śruby.
- Stosować wyłącznie śruby i kołki odpowiednie do danego typu sufitu.

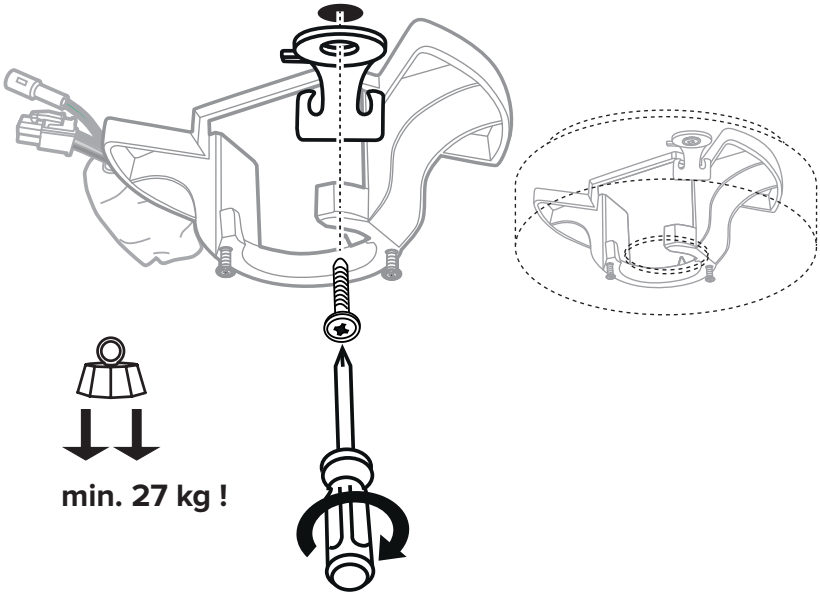

DE Befestigen Sie den Haken für das Sicherungsseil an der Decke wie gezeigt.
- Nur geeignetes Befestigungsmaterial (z. B. Dübel, Schrauben) verwenden.
- Das Befestigungsmaterial dem Material der Decke anpassen.

GB Fasten the hook for the safety rope on the ceiling as shown.
- Use only suitable fasteners (e.g. plugs, screws).
- The fasteners must match the material of the ceiling.

FR Fixer le crochet pour la corde de sécurité au plafond comme indiqué.
- Utiliser uniquement du matériel de fixation approprié (par exemple, cheville, vis).
- Adapter le matériel de fixation à la nature du plafond.

IT Attaccare il gancio per la fune di sicurezza sul soffitto come illustrato.
- Utilizzare solo materiale di fissaggio adeguato (per es. tasselli, viti).
- Adattare il materiale di fissaggio al materiale del soffitto.

ES Ata el gancho de la cuerda de seguridad al techo como se muestra.
- Emplee solo material de fi jación adecuados (p. ej., tacos, tornillos).
- Adaptar el material de fijación al material del techo.

CZ Připevněte hák bezpečnostního lano ke stropu, jak je znázorněno.
- Používejte pouze vhodný upevňovací materiál (např. hmoždinky, šrouby).
- Přizpůsobte upevňovací materiál materiálu stropu.

NL Bevestig de haak voor de veiligheidskabel aan het plafond zoals afgebeeld.
- Gebruik alleen geschikte bevestigingsmiddelen (b.v. pluggen, schroeven).
- De bevestigingsmiddelen moeten bij het materiaal van het plafond passen.

PL Przymocuj hak liny bezpieczeństwa do sufitu, jak pokazano na rysunku.
- Używać tylko odpowiednich elementów mocujących (np. kołków, śrub).
- Łączniki muszą być dopasowane do materiału, z którego wykonany jest sufit.

DE Elektrischer Anschluss
FR Raccordement électrique
ES Conexionado eléctrico
NL Elektrische aansluiting
GB Electrical connections
IT Collegamento elettrico
CZ Elektrické zapojení
PL Przyłącza elektryczne

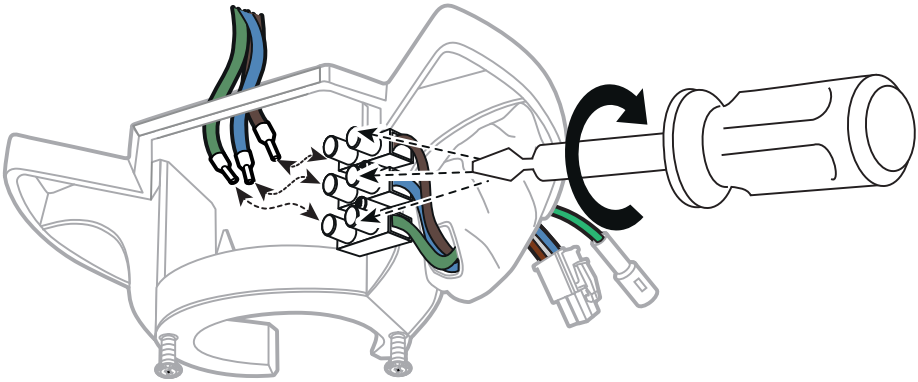

DE Schließen Sie die Kabel mit der Netzspannung an die Lüsterklemme an.

GB Connect the cables with the mains voltage to the terminal block.

FR Connectez les câbles avec la tension du secteur à la bornier de raccordement.

IT Collegare i cavi con la tensione di rete alla blocchetto terminali.

ES Conecte los cables con tensión de red al bloque de terminales.

CZ Připojte kabely se síťovým napětím ke svorkovnici.

NL Sluit de kabels met de netspanning aan op de aansluitblok.

PL Podłączyć przewody z napięciem sieciowym do blok zacisków.

220 - 240 V
~ 50/60 Hz

DE Elektr. Hausnetz
GB Mains electrical
FR Réseau électr.
IT Rete elettrica
ES Red eléctrica
CZ Elektrická síť
NL Elektr. huisnet
PL Sieć elektryczna

⏚	DE grün/gelb	GB green/yellow	FR vert / jaune	IT verde/giallo
	ES verde/amarillo	CZ zelená/žlutá	NL groen/geel	PL zielony/żółty
N	DE blau	GB blue	FR bleu	IT blu
	ES azul	CZ modrý	NL blauw	PL niebieski
L	DE braun	GB brown	FR brun	IT bruno
	ES marrón	CZ hnědý	NL bruin	PL brązowy

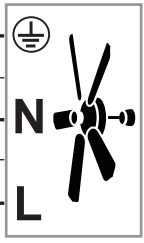

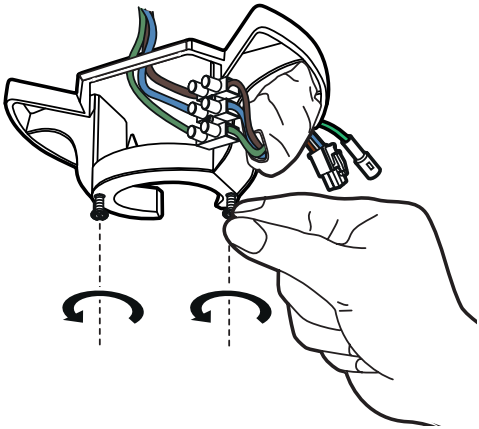

DE Lösen Sie die 2 Baldachinschrauben von der Untersteite der Deckenhalterung, bis der Schraubenkopf maximal 5 mm aufbaut.

GB Loosen the 2 canopy screws from the bottom of the hanger bracket until the screw head builds up a maximum of 5 mm.

FR Desserrer les 2 vis de baldaquin du bas du support de montage jusqu'à ce que la tête de la vis atteigne un maximum de 5 mm.

IT Allentare le 2 viti di baldacchino dalla parte inferiore della staffa di montaggio fino a quando la testa della vite non si accumula per un massimo di 5 mm.

ES Afloje los 2 tornillos de baldaquino de la parte inferior del soporte de montaje hasta que la cabeza del tornillo sobresalga un máximo 5 mm.

CZ Povolte 2 šrouby pro baldachýn ze spodní strany montážní konzoly, dokud hlava šroubu nedosáhne maximálně 5 mm.

NL Draai de 2 schroeven aan de onderkant van de plafondbeugel los tot de schroefkop maximaal 5 mm uitloopt.

PL Poluzować 2 śruby od spodu uchwytu sufitowego, aż łeb śruby podniesie się maksymalnie o 5 mm.

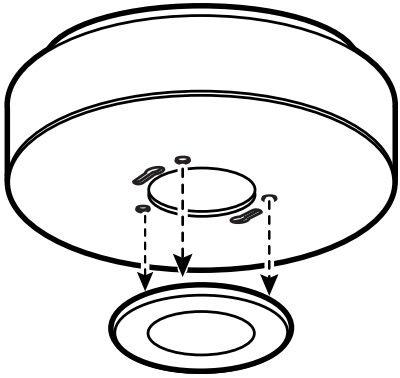

DE Entfernen Sie den Abdeckring vom Baldachin und bewahren Sie diesen zur späteren Verwendung auf.

GB Remove the cover ring from the canopy and store it for future use.

FR Retirez l'anneau de couverture de le baldaquin et conservez-le pour une utilisation ultérieure.

IT Rimuovere l'anello di copertura dal baldacchino e conservarlo per un uso futuro.

ES Quita el anillo de cubierta del baldaquino y guárdalo para un uso futuro.

CZ Sejměte krycí kroužek z baldachýn a uložte jej pro budoucí použití.

NL Verwijder de afdekring van de baldakijn en bewaar hem voor later gebruik.

PL Zdejmij pokrowiec na baldachim i zachowaj go do późniejszego użycia.

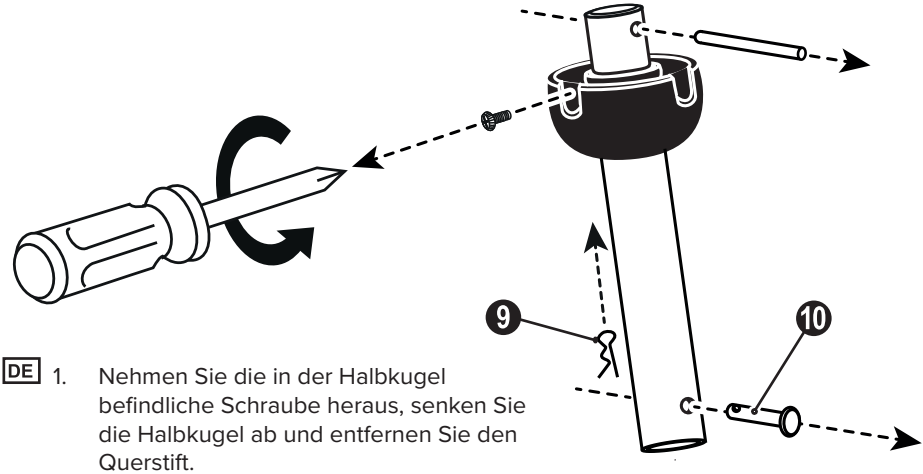

DE
1. Nehmen Sie die in der Halbkugel befindliche Schraube heraus, senken Sie die Halbkugel ab und entfernen Sie den Querstift.
2. Entfernen Sie die Halbkugel von der Deckenstange.
3. Entfernen Sie den Splint ❾ und den Sicherungsstift ❿.

GB
1. Take out the screw located in the hanger ball, lower the hanger ball and remove the cross pin.
2. Remove the hanger ball from the downrod assembly.
3. Remove the hairpin clip ❾ and clevis pin ❿.

FR
1. Retirez la vis située dans l'hémisphère, abaissez l'hémisphère et retirez la goupille transversale.
2. Retirez l'hémisphère de la tige d'extension .
3. Retirez la goupille de sécurité ❾ et la goupille d'arrêt ❿.

IT
1. Rimuovere la vite situata nell'emisfero, abbassare l'emisfero e rimuovere il perno a croce.
2. Rimuovere l'emisfero dall'asta di prolunga.
3. Rimuovere la coppiglia ❾ e il perno di bloccaggio ❿.

ES
1. Retire el tornillo situado en el hemisferio, baja el hemisferio y quita el pasador transversal.
2. Quita el hemisferio de la varilla de extensión.
3. Quita el pasador de chaveta ❾ y el pasador de bloqueo ❿.

CZ
1. Vyjměte šroub umístěný v polokouli, spusťte polokouli a odstraňte příčný čep.
2. Odstraňte polokouli ze prodlužovací tyče.
3. Odstraňte závlačku ❾ a zajišťovací kolík ❿.

NL
1. Draai de schroef in de hangerbal uit, laat de hangerbal zakken en verwijder de dwarspen.
2. Verwijder de hangerbal van de plafond stang.
3. Verwijder de splitpen ❾ en de borgpin ❿.

PL
1. Wykręcić śrubę znajdującą się w kuli zawieszenia, opuścić kulę zawieszenia i wyjąć sworzeń poprzeczny.
2. Zdjąć kulę zawieszenia z pręta sufitowego.
3. Wyjąć zawleczka sprężysta ❾ i sworzeń blokujący ❿.

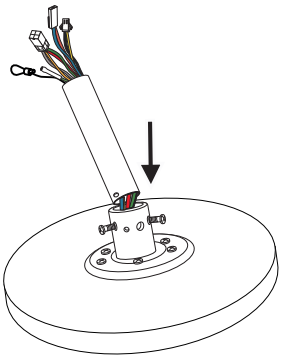

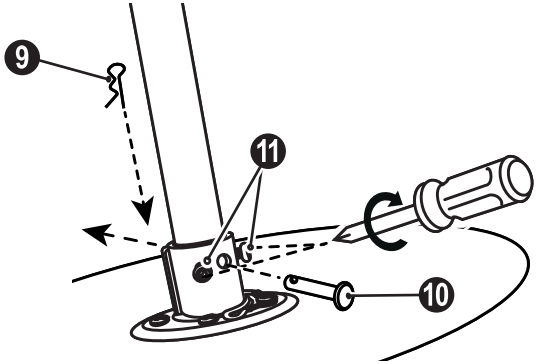

DE
1. Führen Sie die Motorkabel und das Sicherungsseil vorsichtig durch die Deckenstange nach oben.
2. Deckenstange in den Motorkragen setzen, die Löcher ausrichten und Sicherungsstift einfädeln.
3. Splint einstecken und die Klemmschrauben fest anziehen.

GB
1. Carefully feed the fan wires and safety rope up through the downrod.
2. Place the downrod in the motor collar, align the holes and thread in the clevis pin.
3. Insert the hairpin clip and tighten the clamping screws.

FR
1. Faites passer avec précaution les fils du moteur et la corde de sécurité par la tige inférieure.
2. Placez la tige d'extension dans le collier du moteur, alignez les trous et filetez la goupille d'arrêt.
3. Insérez la goupille de sécurité et serrez les vis de serrage.

IT
1. Far passare con cautela i cavi del motore e la fune di sicurezza attraverso l'asta di prolunga.
2. Posizionare l'asta di prolunga nel collare del motore, allineare i fori e filettare il perno di bloccaggio.
3. Inserire la coppiglia e serrare le viti di serraggio.

ES
1. Con cuidado, sube los cables del motor y la cuerda de seguridad a través de la varilla de extensión.
2. Coloque la varilla de extensión en el collar del motor, alinee los agujeros y enrosque el pasador de bloqueo.
3. Inserte el pasador de chaveta y apriete los tornillos de presión.

CZ
1. Opatrně protáhněte vodiče motoru a bezpečnostní lano skrz prodlužovací tyč.
2. Vložte prodlužovací tyč na límec motoru, vyrovnejte otvory a zašroubujte zajišťovací kolík.
3. Vložte závlačku a utáhněte montážní šrouby.

NL
1. Leid de aanslutkabels en de veiligheidskabel voorzichtig omhoog door de plafondroede.
2. Plaats de plafondstang in de motorflens, lijn de gaten uit en steek de borgpin erin.
3. Breng de splitpen in en draai de klemschroeven vast.

PL
1. Ostrożnie przeprowadzić kable wentylatora i przewód bezpiecznika do góry przez pręt sufitowy.
2. Umieść pręta sufitowy w kołnierzu silnika, wyrównaj otwory i włóż sworzeń blokujący.
3. Włożyć zawleczka sprężysta i dokręcić śruby mocujące.

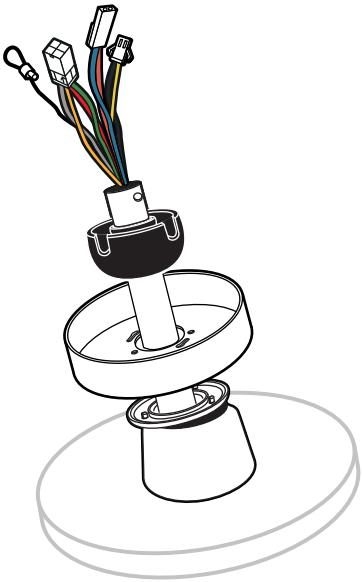

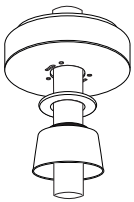

DE Wahlweise mit
GB Optional with
FR Facultatif avec
IT Facoltativamente con
ES Opcional con
CZ Volitelně s
NL Naar keuze met
PL Opcjonalnie z

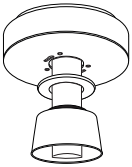

DE kurze Deckenstange
GB short downrod
FR tige courte
IT asta corta
ES varilla corta
CZ krátká tyč
NL korte stang
PL krótki pręt

DE Schieben Sie die obere Abdeckung, den Abdeckring für den Baldachin (mit der lackierten Seite nach unten) und den Baldachin (mit der offenen Seite nach oben) auf die Deckenstange.
Abschließend die Halbkugel aufsetzen.

GB Slip the upper cover, cover ring (painted side down) and canopy (opened side up) onto the downrod.
Finally, place the hanger ball on top.

FR Faites glisser le couvercle supérieur, l'anneau de couverture (côté peint vers le bas) et le baldaquin (côté ouvert vers le haut) sur la tige inférieure.
Enfin, placez l'hémisphère sur le dessus.

IT Far scorrere il copertura superiore, l'anello di copertura (lato verniciato verso il basso) e il baldacchino (lato aperto verso l'alto) sulla asta prolunga.
Infine, mettere la semisfera in cima.

ES Desliza la cubierta superior, el anillo de cubierta (pintado de lado hacia abajo) y el baldaquino (abierto de lado hacia arriba) en la varilla de extensión.
Por último, coloca el hemisferio encima.

CZ Nasuňte horní kryt, krycí kroužek (lakovanou stranou dolů) a baldachýn (otevřenou stranou nahoru) na prodlužovací tyč.
Nakonec na něj položte polokouli.

NL Schuif de bovenklep, de afdekring (gelakte zijde naar beneden) en de baldakijn (open zijde naar boven) op de plafondstang.
Plaats tenslotte de hangerbal er bovenop.

PL Wsunąć pokrywę górną, pokrowiec na baldachim (pomalowaną stroną do dołu) i baldachim (otwartą stroną do góry) na pręt przedłużający.
Na koniec umieść kulkę wieszaka na górze.

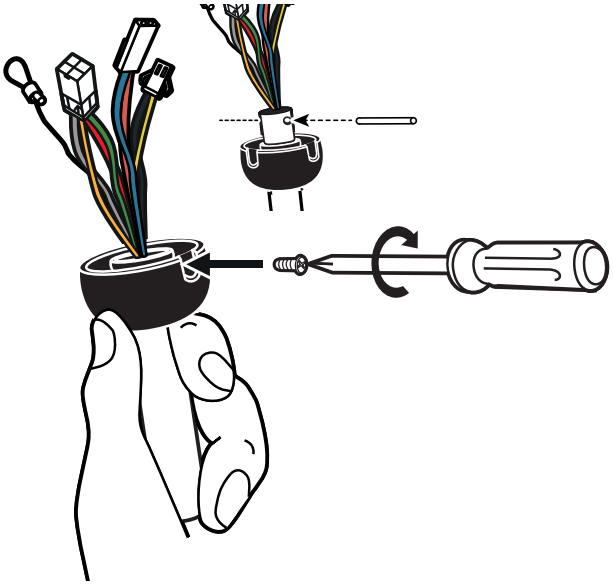

DE Installieren Sie die Halbkugel wieder auf der Deckenstange, wobei darauf zu achten ist, dass sich der Querstift in der richtigen Position befindet. Schieben Sie vor dem Anziehen der Schraube die Halbkugel hoch.

GB Reinstall the hanger ball onto the downrod, being sure that the cross pin is in the correct position and the screw is tightened. To do this, push up the hanger ball.

FR Réinstallez l'hémisphère sur la tige d'extension, en vous assurant que la goupille transversale est dans la bonne position et que la vis est bien serrée. Pour ce faire, il faut pousser l'hémisphère vers le haut.

IT Reinstallare l'emisfero sull'asta inferiore, assicurandosi che il perno a croce sia nella posizione corretta e che la vite sia serrata. Per fare questo, bisogna spingere l'emisfero verso l'alto.

ES Reinstalar el hemisferio en la varilla inferior, asegurándose de que el pasador transversal esté en la posición correcta y el tornillo esté apretado. Para hacer esto, tienes que empujar el hemisferio hacia arriba.

CZ Namontujte polokouli na prodlužovací tyč, ujistěte se, že je příčný čep ve správné poloze a šroub je utažen. Chcete-li to provést, zatlačte polokouli nahoru.

NL Installeer de hangerbal opnieuw op de stang en zorg er daarbij voor dat de dwarspen zich in de juiste positie bevindt en dat de bout is aangedraaid. Om dit te doen, duwt u de hangerbal naar boven.

PL Ponownie zamontować kulę wieszaka na drążku, upewniając się, że sworzeń poprzeczny znajduje się we właściwej pozycji, a śruba jest dokręcona. W tym celu należy popchnąć kulę wieszaka do góry.

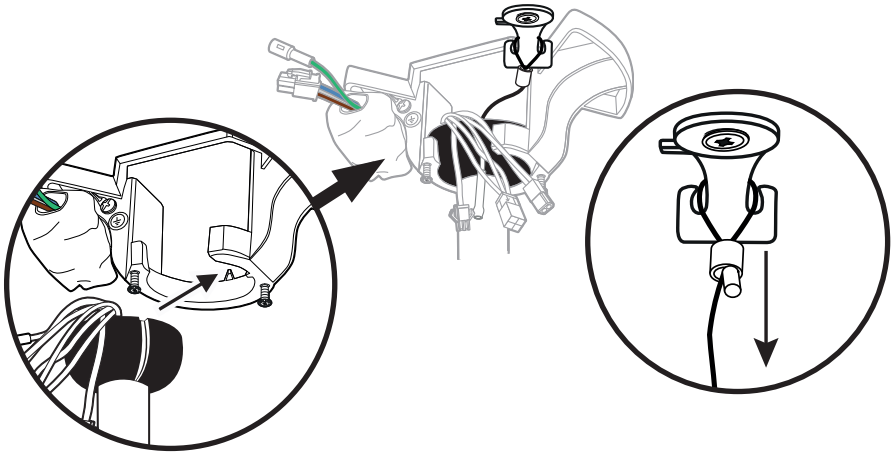

DE
1. Hängen Sie den vormontierten Deckenventilator in den Deckenhalter. Stellen Sie sicher, dass der Steg am Deckenhalter richtig in der Nut der Halbkugel sitzt.
2. Führen Sie das Sicherungsseil über den Haken und ziehen Sie dieses fest.

GB
1. Hang the pre-mounted ceiling fan into the hanger bracket. Make sure the bar on the hanger bracket is properly seated in the groove in the hanger ball.
2. Feed the safety rope over the hook and tighten it firmly.

FR
1. Accrochez le ventilateur de plafond pré-assemblé dans le support de montage. Assurez-vous que la barre du support de montage est bien placée dans la rainure de l'hémisphère.
2. Faites passer la corde de sécurité sur le crochet et serrez-la fermement.

IT
1. Appendere il ventilatore da soffitto premontato nella staffa di montaggio. Accertarsi che la barra della staffa di montaggio sia correttamente inserita nella scanalatura dell'emisfero.
2. Far passare la corda di sicurezza sul gancio e stringerla saldamente.

ES
1. Cuelgue el ventilador de techo premontado en el soporte de montaje. Asegúrate de que la barra del soporte de montaje esté bien asentada en la ranura del hemisferio.
2. Alimenta la cuerda de seguridad sobre el gancho y apriétala firmemente.

CZ
1. Předsestavený stropní ventilátor zavěste do montážní konzoly. Ujistěte se, že je hřeben na montážní konzole správně usazen v drážce na polokouli.
2. Veďte bezpečnostní lano přes hák a pevně ho utáhněte.

NL
1. Hang de voorgemonteerde plafondventilator in de plafondbeugel. Zorg ervoor dat de stang op de montagebeugel goed in de groef van de kogel zit.
2. Steek de veiligheidskabel over de haak en draai hem vast.

PL
1. Zawiesić wstępnie zmontowany wentylator sufitowy w uchwycie sufitowym. Upewnij się, że pręt na wsporniku sufitowym jest prawidłowo osadzony w row ku półkuli.
2. Przełożyć lina bezpiecznika przez hak i mocno go naciągnąć.

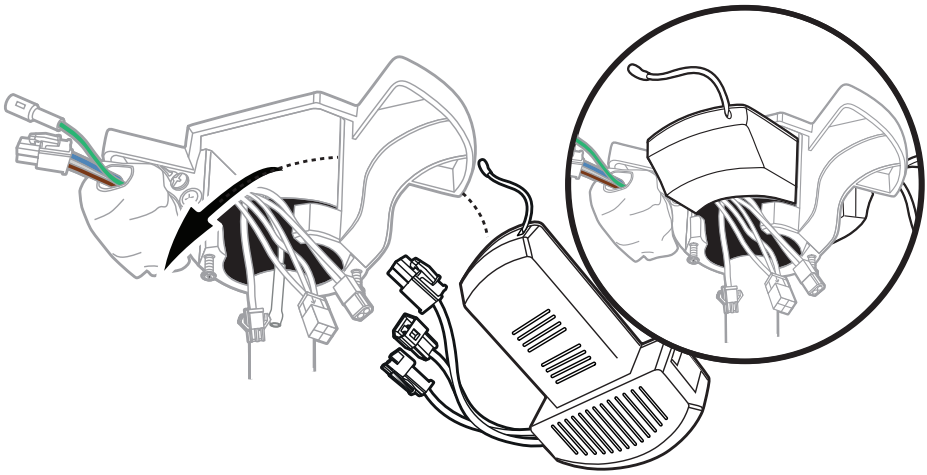

DE
1. Schieben Sie den Empfänger mit der flachen Seite zur Decke zeigend in den Halter.
2. Verbinden Sie die Stecker des Empfängers mit den passenden Gegenstücken des Deckenventilators, wie auf der nächsten Seite gezeigt.

GB
1. Slide receiver into the hanger bracket with the flat side of the receiver facing the ceiling.
2. Connect the plugs of the receiver to the matching counterparts of the ceiling fan, as shown on the next page.

FR
1. Faites glisser le récepteur dans le support de montage avec le côté plat du récepteur tourné vers le plafond.
2. Connectez les fiches du récepteur aux homologues correspondants du ventilateur de plafond comme indiqué à la page suivante.

IT
1. Far scorrere il ricevitore nella staffa di montaggio con il lato piatto del ricevitore rivolto verso il soffitto.
2. Collegare le spine del ricevitore alle controparti corrispondenti del ventilatore da soffitto come mostrato nella pagina seguente.

ES
1. Deslice el receptor en el soporte de montaje con el lado plano del receptor mirando hacia el techo.
2. Conecta los enchufes del receptor a las contrapartes correspondientes del ventilador de techo como se muestra en la siguiente página.

CZ
1. Zasuňte přijímač do montážního držáku tak, aby plochá strana přijímače směřovala ke stropu.
2. Připojte zástrčky přijímače k odpovídajícím protějškům stropního ventilátoru, jak je znázorněno na další stránce.

NL
1. Schuif de ontvanger in de plafondbeugel met de platte kant naar het plafond gericht.
2. Verbind de stekkers van de ontvanger met de bijpassende tegenhangers van de plafondventilator zoals afgebeeld op de volgende bladzijde.

PL
1. Wsuń odbiornik do uchwytu sufitowego płaską stroną w kierunku sufitu.
2. Połącz wtyczki odbiornika z pasującymi odpowiedniki wentylatora sufitowego, jak pokazano na następnej stronie.

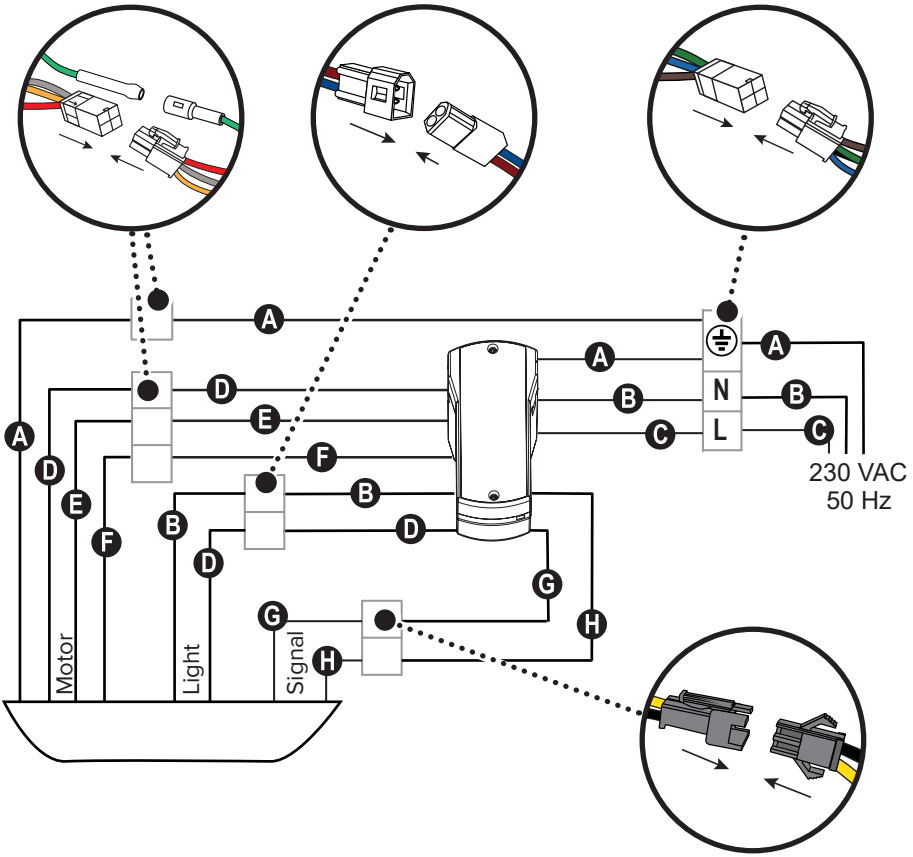

	DE	GB	FR	IT	ES	CZ	NL	PL
A	grün/ gelb	green/ yellow	vert / jaune	verde/ giallo	verde/ amarillo	zelená/ žlutá	groen/ geel	zielony/ żółty
B	blau	blue	bleu	blu	azul	modrý	blauw	niebieski
C	braun	brown	brun	bruno	marrón	hnědý	bruin	brązowy
D	orange	orange	orange	arancione	naranja	oranžový	oranje	pomarańczowy
E	rot	red	rouge	rosso	rojo	červeň	rood	czerwona
F	grau	grey	gris	grigio	gris	šedá	grijs	szara
G	schwarz	black	noir	nero	negro	černá	zwart	czarna
H	gelb	yellow	jaune	giallo	amarillo	žlutá	geel	żółty

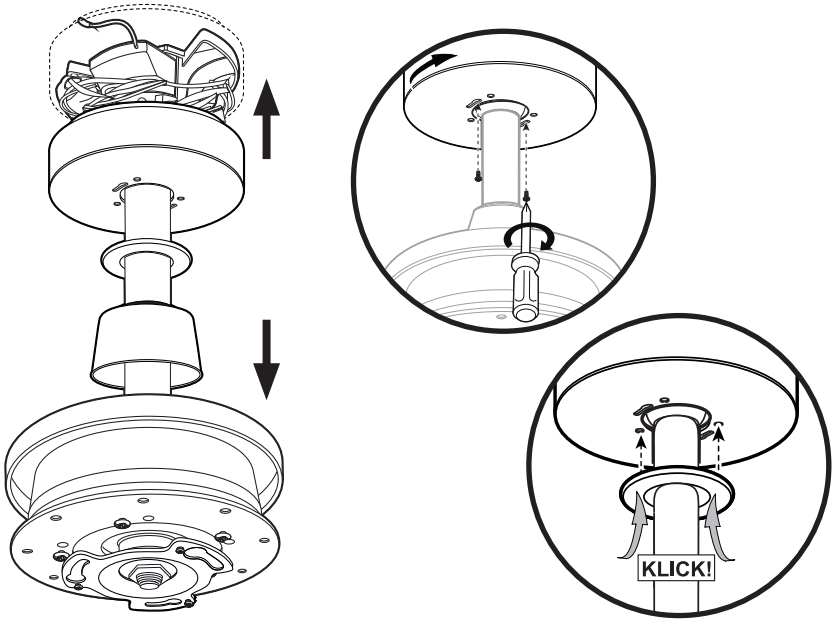

DE
1. Schieben Sie den Baldachin nach oben und drehen Sie ihn in den Bajonettverschluss mit den beiden Baldachinschrauben. Ziehen Sie die Schrauben fest.
2. Drücken Sie den Abdeckring nach oben, bis er einrastet.

GB
1. Slide the canopy up and twist it into the bayonet lock with the two canopy screws. Fasten the screws.
2. Press the cover ring upwards until it clicks into place.

FR
1. Faites glisser le baldaquin vers le haut et le tourner dans la fixation à baïonnette formée par les deux vis à baldaquin. Serrez les vis.
2. Appuyez sur l‘anneau du couvercle vers le haut jusqu‘à ce qu‘il s‘enclenche.

IT
1. Far scorrere il baldacchino verso l‘alto e avvitarlo nella chiusura a baionetta con le due viti del baldacchino. Serrare le viti.
2. Premere l‘anello di copertura verso l‘alto fino a quando non scatta in posizione.

ES
1. Deslice el baldaquino hacia arriba y gírelo en el cierre de bayoneta con los dos tornillos del baldaquino. Apriete los tornillos.
2. Presiona el anillo de cubierta hacia arriba hasta que encaje en su lugar.

CZ
1. Posuňte baldachýn nahoru a pomocí dvou šroubů baldachýnu jej zašroubujte do bajonetové tvarovky. Utáhněte šrouby.
2. Zatlačte krycí kroužek nahoru, dokud nezapadne na místo.

NL
1. Schuif de baldakijn omhoog en draai hem in de bajonetsluiting met de twee baldakijnschroeven. Draai de schroeven vast.
2. Duw de afdekring naar boven tot hij vastklikt.

PL
1. Przesuń baldachim do góry i wkręć go w zamek bagnetowy za pomocą dwóch śrub baldachimu. Przymocować śruby.
2. Wciśnij pierścień osłaniający do góry, aż zatrzaśnie się na swoim miejscu.

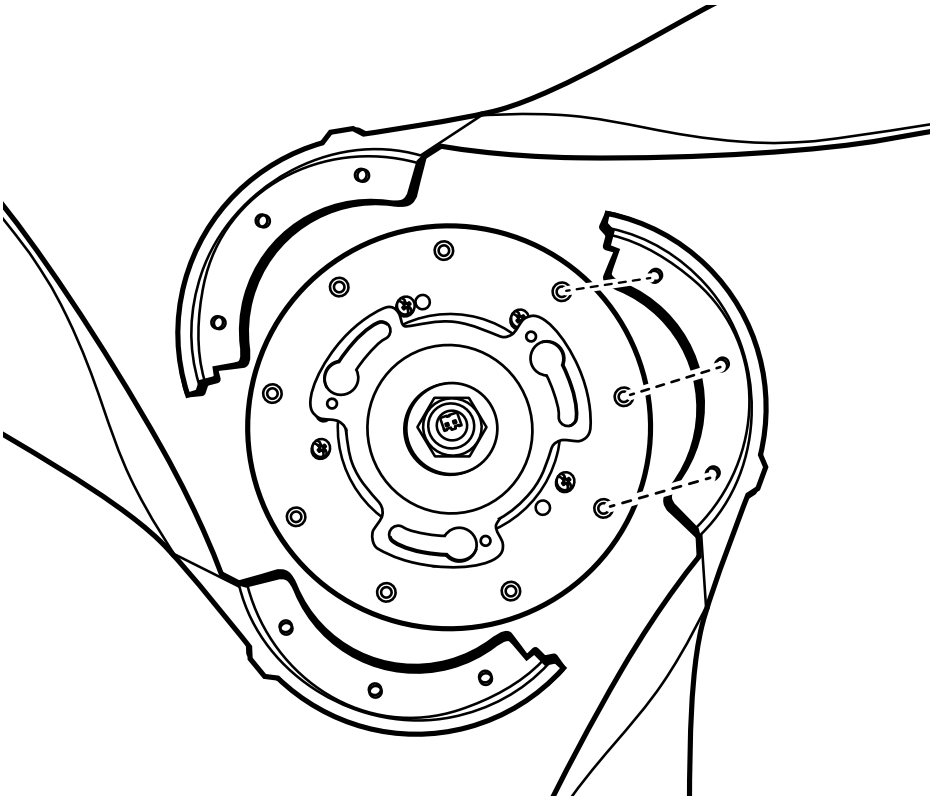

DE Setzen Sie die Flügel auf die Bohrungen an der Motoreinheit.
Achten Sie auf die Markierungen.

GB Place the blades on the holes on the motor assembly.
Pay attention to the markings.

FR Placez les pales sur les trous de l'ensemble du moteur.
Faites attention aux marquages.

IT Posizionare le pale sui fori del gruppo motore.
Prestare attenzione alle marcature.

ES Coloca las aspas en los agujeros del ensamblaje del motor.
Preste atención a las marcas.

CZ Umístěte lopatky do otvorů na sestavě motoru.
Dávejte pozor na značení.

NL Plaats de bladen op de gaten van de motoreenheid.
Let op de markeringen.

PL Umieścić łopatki w otworach na jednostce silnikowej.
Zwróć uwagę na oznaczenia.

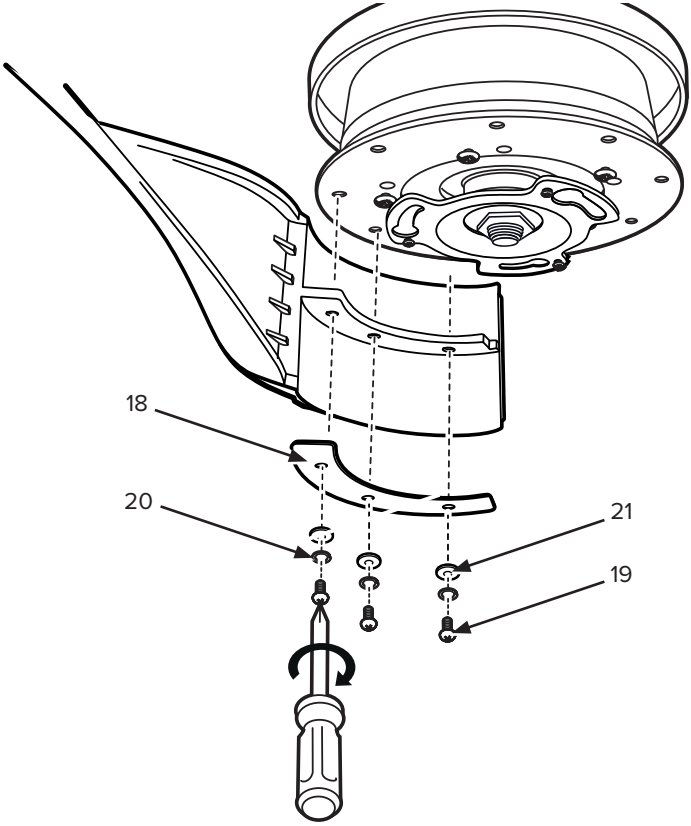

DE Flügel mit Schrauben (19), Federscheiben (20), Unterlegscheiben (21) und Flügelhalterplatte (18) befestigen. Schrauben fest eindrehen.

GB Mount the blades with screws (19), spring washers (20), flat washers (21) and blade holder plate (18). Tighten the screws.

FR Montez les pales avec des vis (19), des rondelles élastiques (20), des rondelles (21) et une plaque de support des pales (18). Serrez les vis.

IT Montare le pale con viti (19), rondelle elastiche (20), rondelle (21) e piastra di supporto delle pale (18). Serrare le viti.

ES Monta las aspas con tornillos (19), arandelas de resorte (20), arandelas (21) y placa de soporte de aspas (18). Apriete los tornillos.

CZ Namontujte lopatky pomocí šroubů (19), pružných podložek (20), podložek (21) a desky držáku lopatek (18). Pevně utáhněte šrouby.

NL Monteer de bladen met behulp van de schroeven (19), veerringen (20), sluitringen (21) en bladhouderplaat (18). Draai de schroeven goed vast.
Zet het sierpaneel vast met schroeven, sluitringen en veerringen.

PL Zamontuj ostrza używając śrub (19), podkładek sprężystych (20), podkładek (21) i płyty uchwytu łopatek (18). Mocno dokręcić śruby.
Zamocuj kryza dekoracyjna za pomocą śrub, podkładek sprężystych i podkładek.

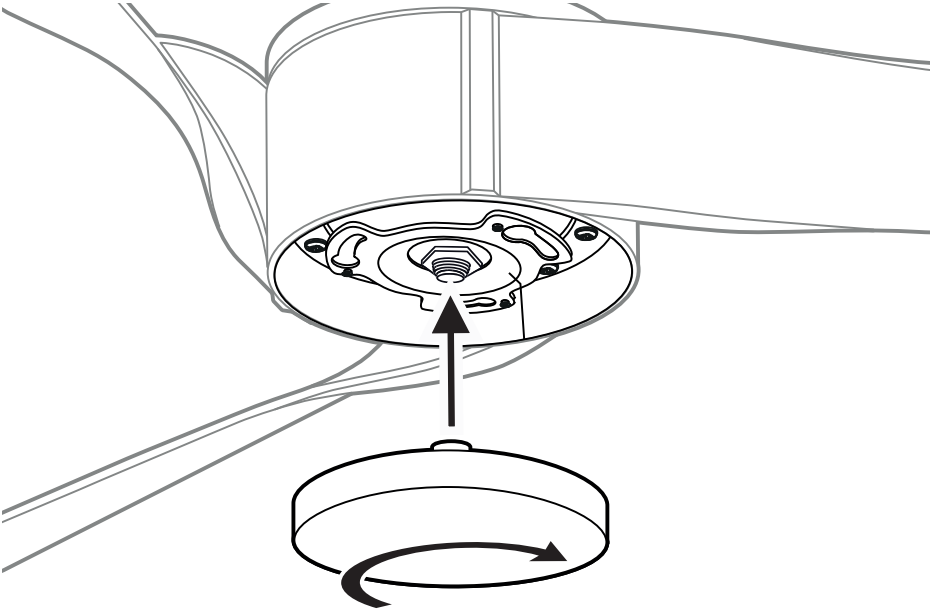

DE Drehen Sie die untere Abdeckung auf die Motorachse. Nicht zu fest anziehen, da sonst die Abdeckung beschädigt wird!
Ihr Deckenventilator ist jetzt bereit zur Inbetriebnahme.

GB Turn the lower cover onto the motor shaft. Do not overtighten, otherwise the cover will be damaged!
Your ceiling fan is now ready for initial operation.

FR Visser délicatement le cache inférieur sur l'arbre moteur. Ne serrez pas trop, sinon la couverture sera endommagée !
Votre ventilateur de plafond est maintenant prêt pour une première mise en service.

IT Ruotare il coperchio inferiore sull'albero motore. Non stringere troppo, altrimenti il coperchio si danneggia!
Il vostro ventilatore da soffitto è ora pronto per la prima messa in funzione.

ES Gire la cubierta inferior sobre el eje del motor. ¡No apriete demasiado, de lo contrario la cubierta se dañará!
Su ventilador de techo está listo para la puesta en servicio.

CZ Otočte spodní kryt na hřídel motoru. Neutahujte příliš, jinak by došlo k poškození krytu!
Váš stropní ventilátor je nyní připraven k uvedení do provozu.

NL Draai de onderste afdekking op de motoras. Niet te vast aandraaien, anders wordt de afdekking beschadigd!
Uw plafondventilator is nu klaar voor inbedrijfstelling.

PL Obrócić dolną pokrywę na oś silnika. Nie dokręcać zbyt mocno, w przeciwnym razie pokrywa ulegnie uszkodzeniu!
Twój wentylator sufitowy jest teraz gotowy do uruchomienia.

DE **INBETRIEBNAHME**

FR **MISE EN SERVICE**

ES **PUESTA EN SERVICIO**

NL **INBEDRIJFNAME**

GB **INITIAL OPERATION**

IT **MESSA IN FUNZIONE**

CZ **UVEDENÍ DO PROVOZU**

PL **URUCHOMIENIE**

DE HINWEIS ZUR FERNBEDIENUNG

- Es können mehrere Deckenventilatoren mit einem einzelnen Handsender gekoppelt werden.
- Sollen mehrere Ventilatoren in der Funkreichweite jeweils auf ihren eigenen Handsender programmiert werden, ist nur der aktuell zu programmierende Ventilator mit Spannung zu versorgen. Gleiches gilt für eine Neuprogrammierung.

GB NOTE ON THE REMOTE CONTROL

- Several ceiling fans can be connected to a single hand-held transmitter.
- If several fans within radio range are to be programmed on their own hand-held transmitters, only the fan currently to be programmed must be switched on. The same applies to reprogramming.

FR NOTE SUR LA TÉLÉCOMMANDE

- Plusieurs ventilateurs de plafond peuvent être connectés à une seule télécommande.
- Si plusieurs ventilateurs de la portée radio doivent être programmés sur leur propre émetteur portatif, seul le ventilateur à programmer doit être mis en marche ; il en va de même pour la reprogrammation.

IT NOTA SUL TELECOMANDO

- È possibile collegare più ventilatori a soffitto ad un unico telecomando.
- Se diversi ventilatori all'interno del raggio d'azione radio devono essere programmati sui propri trasmettitori manuali, solo il ventilatore che deve essere programmato in quel momento deve essere alimentato con la tensione. Lo stesso vale per la riprogrammazione.

ES NOTA SOBRE EL CONTROL REMOTO

- Se pueden acoplar varios ventiladores de techo con un solo emisor manual.
- Si hay que programar varios ventiladores de la gama de radio en sus transmisores portátiles, sólo debe encenderse el ventilador que se va a programar actualmente; lo mismo se aplica a la reprogramación.

CZ POZNÁMKA NA DÁLKOVÉHO OVLÁDÁNÍ

- K jednomu ručnímu vysílači lze připojit několik stropních ventilátorů.
- Pokud má být na vlastních ručních vysílačích naprogramováno několik ventilátorů v dosahu rádia, musí být zapnut pouze ventilátor, který je právě naprogramován. Totéž platí pro přeprogramování a výuku nových velikostí a čísel lopatek.

NL NOTA OVER DE AFSTANDSBEDIENING

- Meerdere plafondventilatoren kunnen worden gekoppeld met één handzender.
- Als meerdere ventilatoren binnen het radiografische bereik op hun eigen handzender moeten worden geprogrammeerd, moet alleen de ventilator die op dat moment moet worden geprogrammeerd, van spanning worden voorzien. Hetzelfde geldt voor herprogrammering.

PL WSKAZÓWKI DOTYCZĄCE PILOTA

- Do jednego nadajnika ręcznego można podłączyć kilka wentylatorów sufitowych.
- Jeśli kilka wentylatorów w zasięgu radiowym ma być zaprogramowanych do własnego nadajnika, tylko wentylator, który ma być aktualnie zaprogramowany, musi być zasilany napięciem. To samo dotyczy przeprogramowania.

DE Setzen Sie 1 Batterie **Typ 6F22 (9V)** in den Handsender der Fernbedienung ein. Drücken Sie noch keine Taste!

GB Insert 1 battery **type 6F22 (9V)** into the transmitter of the remote control. Do not press any button yet!

FR Insérer 1 pile **type 6F22 (9V)** dans l'émetteur de la télécommande. N'appuyez sur aucune touche !

IT Inserire 1 batteria **tipo 6F22 (9V)** nel trasmettitore del elecomando. Non premere ancora nessun tasto!

ES Inserte 1 pila **tipo 6F22 (9V)** en el transmisor manual del control remoto. ¡No presione ningún botón todavía!

CZ Vložte 1 baterii **typ 6F22 (9V)** do ručního vysílače dálkového ovládání. Ještě nestiskněte žádná tlačítka!

NL Plaats 1 batterij **type 6F22 (9V)** in de handzender van de afstandsbediening. Druk nog niet op een toets!

PL Włóż 1 baterię **typu 6F22 (9V)** do nadajnika ręcznego pilota zdalnego sterowania. Nie naciskaj jeszcze przycisku!

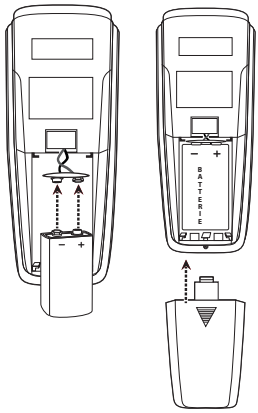

1.

DE Schalten Sie die Stromversorgung für den Deckenventilator ein (Sicherung).

GB Switch on the electricity supply for the ceiling fan (fuse).

FR Allumez l'alimentation électrique du ventilateur de plafond (fusible).

IT Accendere l'alimentazione elettrica per il ventilatore a soffitto (fusibile).

ES Encienda el suministro de electricidad para el ventilador de techo (fusible).

CZ Zapněte přívod elektřiny pro stropní ventilátor (pojistka).

NL Schakel de stroomvoorziening voor de ventilator in (zekering).

PL Włączyć zasilanie dla wentylatora (bezpiecznik).

2.

DE Innerhalb der ersten 60 Sekunden nach Einschalten der Spannung: Drücken Sie die Taste "OFF" solange, bis zur Bestätigung zwei BEEP-Töne erklingen.

GB Within first 60 seconds after power on: Press the "OFF" button until you hear two BEEP tones until confirmed.

FR Au cours des 60 premières secondes après la mise sous tension: Appuyez sur le bouton "OFF" jusqu'à ce que vous entendiez deux bips sonores pour confirmer.

IT Entro i primi 60 secondi dopo l'accensione della potenza: Premere il tasto „OFF" finché non si sentono due toni BEEP per confermare.

ES Dentro de los primeros 60 segundos después del encendido: Presione el botón "OFF" hasta que escuche dos pitidos para confirmar.

CZ Během prvních 60s poté, co byl přiveden elektrický proud: Stiskněte tlačítko „OFF", dokud neuslyšíte dva tóny BEEP.

NL Binnen de eerste 60 seconden na het inschakelen van de spanning: Druk op de „OFF" toets totdat twee BEEP-tonen klinken ter bevestiging.

PL W ciągu pierwszych 60 sekund po włączeniu napięcia: naciskać przycisk „OFF" aż do usłyszenia dwóch dźwięków BEEP jako potwierdzenia.

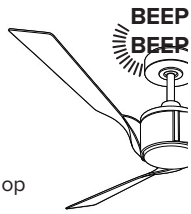

DE Bedienung **GB Operation** **FR Foncionnement** **IT Funzionamento**
ES Operación **CZ Obsluha** **NL Bediening** **PL Obsługa**

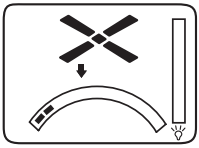

DE Drücken Sie die Taste „FAN“, um den Ventilator auf niedriger Stufe einzuschalten.
GB Press the “FAN” button to start the fan on low speed.
FR Appuyez sur le bouton «FAN» pour allumer le ventilateur en première vitesse.
IT Premere il tasto „FAN“ per accendere il ventilatore a bassa velocità.
ES Presiona el botón „FAN“ para poner en marcha el ventilador a baja velocidad.
CZ Stisknutím tlačítka „FAN“ spustíte ventilátor na nízkou rychlost.
NL Druk op de „FAN“ toets om de ventilator op lage snelheid te starten.
PL Naciśnij przycisk „FAN“, aby uruchomić wentylator na niskiej prędkości.

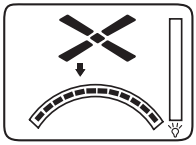

DE Mit jedem weiteren Drücken der Taste „FAN“ schalten Sie den Ventilator eine Stufe schneller.
GB Pressing the “FAN” button again will switch the fan motor one step faster.
FR Chaque pression sur le bouton «FAN» enclenche la vitesse supérieure.
IT Ogni volta che si preme il pulsante „FAN“ girare la ventola di un passo più veloce.
ES Presionando el botón „FAN“ de nuevo, el motor del ventilador cambiará un paso más rápido.
CZ Opětovným stisknutím tlačítka „FAN“ se motor ventilátoru přepne o krok rychleji.
NL Telkens wanneer u opnieuw op de „FAN“-toets drukt, schakelt u de ventilator een stapje sneller.
PL Każde kolejne naciśnięcie przycisku „FAN“ powoduje przyspieszenie pracy wentylatora o jeden stopień.

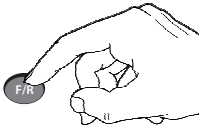

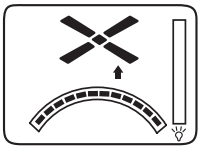

DE Drücken Sie die Taste „F/R“, um die Drehrichtung zu ändern.
GB Press the “F/R” button to change the direction of rotation.
FR Appuyez sur «F/R» pour changer le sens de rotation.
IT Premere „F/R“ per cambiare la direzione di rotazione.
ES Presione la tecla „F/R“ para cambiar la dirección de rotación.
CZ Stisknutím tlačítka „F/R“ změníte směr otáčení.
NL Druk op de „F/R“ toets om de draairichting te veranderen.
PL Naciśnij przycisk „F/R“, aby zmienić kierunek obrotów.

DE Drücken Sie bei laufendem Motor die Taste ◷, um den Abschalttimer einzustellen. Nach Ablauf der eingestellten Zeit schaltet sich der Ventilator ab.

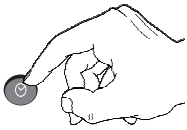

GB While the motor is running, press the ◷ button to set the shutdown timer. When the set time has elapsed, the fan switches off.

FR La fonction minuterie est activée en appuyant sur le bouton ◷ pendant que le ventilateur fonctionne. Le ventilateur s'arrêtera après écoulement de la durée programmée.

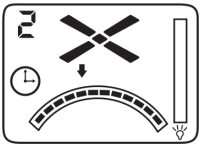

IT Premete con il motore acceso il tasto ◷ per impostare il timer di spegnimento. Dopo il tempo impostato, la ventola si arresta.

ES Mientras el motor está en marcha, pulse el botón ◷ para ajustar el temporizador de apagado. Cuando el tiempo establecido ha transcurrido, el ventilador se apaga.

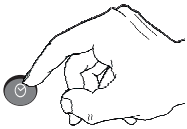

CZ Když je motor v chodu, stisknutím tlačítka ◷ nastavíte časovač vypnutí. Po uplynutí nastaveného času se ventilátor vypne.

NL Terwijl de motor draait, drukt u op de toet ◷ om de uitschakeltimer in te stellen. Na afloop van de ingestelde tijd schakelt de ventilator uit.

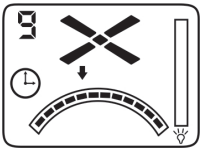

PL Przy pracującym silniku nacisnąć przycisk ◷ w celu ustawienia timera wyłączenia. Po upływie ustawionego czasu wentylator wyłącza się.

DE Jeder weitere Druck auf diese Taste erhöht die Zeit des Abschalttimers um eine Stunde.

GB Each press on this button increases the time of the shutdown timer by one hour.

FR Chaque pression supplémentaire sur ce bouton augmente la durée de fonctionnement d'une heure.

IT Ogni ulteriore premere questo pulsante per aumentare il tempo dopo il quale la ventola si spegne di un'ora.

ES Cada pulsación de este botón aumenta el tiempo del temporizador de apagado en una hora.

CZ Každé stisknutí tohoto tlačítka zvýší čas časovače vypnutí o jednu hodinu.

NL Elke extra druk op deze toets verlengt de uitschakeltimer met één uur.

PL Każde kolejne naciśnięcie wydłuża czas wyłączenia timer o jedną godzinę.

DE Drücken Sie die Taste „OFF", um den Deckenventilator auszuschalten.

GB Press the "OFF" button to turn off the ceiling fan.

FR Appuyez sur le «OFF» pour éteindre le ventilateur de plafond.

IT Premere il tasto „OFF" per spegnere il ventilatore a soffitto.

ES Presione el botón „OFF" para apagar el ventilador de techo.

CZ Stisknutím tlačítka „OFF" vypněte stropní ventilátor.

NL Druk op de toets „OFF" om de plafondventilator uit te schakelen.

PL Nacisnąć przycisk „OFF", aby wyłączyć wentylator sufitowy.

DE HILFE BEI STÖRUNGEN	
Störung	**Abhilfe**
Ventilator setzt sich nicht in Gang	- Überprüfen Sie die Sicherungen des Hauptnetzes und der anderen Anschlüsse. - Überprüfen Sie den Anschluss des Ventilators an den Netzanschluss. - Wiederholen Sie die Codierung des Ventilators mit dem Handsender. Schalten Sie dazu die Stromversorgung des Ventilators für mindestens 20 Sekunden aus. - Wechseln Sie ggf. die Batterie im Handsender.
Ventilator macht Geräusche	- Überprüfen Sie, ob alle Schrauben festgezogen sind. - Geben Sie dem Gerät eine Einlaufzeit von 24 Stunden. Die meisten Geräusche verschwinden nach dieser Zeit.
Ventilator schwingt zu stark	- Alle Schrauben beim Zusammenbau des Ventilators, insbesondere die an der Deckenstange, haben eine wichtige Funktion. Nicht angezogene Schrauben sind der Hauptgrund für Unwuchten. Bitte stellen Sie sicher, dass alle Schrauben fest angezogen sind. - Überprüfen Sie, ob der Deckenhalter fest mit der Decke verankert ist.
Wichtig: Das Öffnen des Gerätes und Reparaturen dürfen nur durch eine qualifizierte Elektrofachkraft durchgeführt werden!	

REINIGUNG/WARTUNG

WARNUNG: Gefahr eines Stromschlags! Schalten Sie den Strom am Sicherungskasten oder Schutzschalter aus, bevor Sie das Gerät reinigen oder warten.

- Deckenventilator nicht mit Wasser säubern! Das Gerät darf nicht nass werden.
- Verwenden Sie kein Benzin oder ein ähnlich leicht entflammbares Reinigungsmittel.
- Flügel und Motor bei Bedarf mit einem trockenen Tuch abreiben.

Regelmäßige Prüfung

- Prüfen Sie einmal jährlich alle Schrauben, insbesondere die der Deckenaufhängung, auf festen Sitz, wenn nötig nachziehen.
- Prüfen Sie die elektrischen Anschlüsse auf korrekte Verbindung.

GB NOTES FOR REMOVING FAULTS	
Fault	**Remedy**
The fan does not start	- Check the fuses/trips at the main box and other connections. - Check the fan connection to the mains. - Repeat coding of the fan with the handheld transmitter. To do this, turn off the power supply to the fan for at least 20 seconds. - Replace the battery in the handheld transmitter if necessary.
The fan is noisy	- Check that all screws have been tightened. - Run in the fan and the bearings for 24 hours. Most noises disappear after this time.
The fan vibrates too much	- All screws during assembly of the ventilator, especially those relating to the downrod, have an important function. Not tightened screws are the main cause of imbalances. Please make sure that all screws are tightened. - Check that the hanger bracket is firmly anchored to the ceiling.
Important: **Opening up and repairing the appliance may only be carried out by a qualified electrician!**	

CLEANING/MAINTENANCE

WARNING: Danger of electric shock! Turn off the electricity at the fuse box or circuit breaker before cleaning or servicing the appliance.

- Never use water for cleaning your ceiling fan. The appliance must not get wet.
- Do not use petrol or any similar light flammable detergents!
- Clean the surface of the housing and the blades with a dry cleaning cloth.

Regular check

- Check once a year all the screws, especially those of the ceiling suspension, for tightness, retighten if necessary.
- Check electrical connections for proper connection.

FR CONSEILS EN VUE DE REMÉDIER AUX INCIDENTS	
Incident	**Remède**
Le ventilateur ne se met pas en marche	- Vérifiez les fusibles du secteur et les autres connexions. - Vérifiez si le ventilateur est correctement connecté au secteur. - Répéter le codage de la commande à distance. Pour ce faire, coupez l'alimentation électrique du ventilateur pendant au moins 20 secondes. - Changez la pile de l'émetteur portatif si nécessaire.
Le ventilateur émet des bruits	- Vérifiez si toutes les vis sont correctement serrées. - Laissez au ventilateur et aux roulements une période de rodage de 24 heures. La plupart des bruits disparaissent après ce lapse de temps.
Le ventilateur vibre trop	- Toutes les vis lors du montage du ventilateur, en particulier celles qui touchent la tige d'extension, ont une fonction importante. Vis Non serrés sont la principale cause des déséquilibres. Faire S'il vous plaît assurer que toutes les vis sont serrées. - Vérifiez si le support de montage est correctement ancrée dans le plafond.
Important : **L'ouverture de l'appareil et les réparations sont l'affaire exclusive d'un électricien qualifié !**	

NETTOYAGE/MAINTENANCE

AVERTISSEMENT : Risque de choc électrique ! Coupez le courant au niveau de la boîte à fusibles ou du disjoncteur avant de nettoyer ou d'entretenir l'appareil.

- N'utilisez jamais d'eau pour nettoyer votre ventilateur de plafond. L'appareil ne doit pas se mouiller.
- N'utilisez pas d'alcalis ou d'essence pour le nettoyage.
- Nettoyer les pales et le moteur si nécessaire avec un chiffon sec.

Contrôle régulier

- Vérifiez une fois par an toutes les vis, en particulier celles de la suspension au plafond, pour l'étanchéité.
- Vérifier les connexions électriques pour une connexion correcte.

IT ISTRUZIONI PER LA RISOLUZIONE DEI GUASTI	
Problema	**Soluzione**
Il ventilatore non parte	- Controllate le protezioni della rete principale e degli altri collegamenti. - Controllate il collegamento del ventilatore alla rete di alimentazione. - Ripetere la codifica del ventilatore con il trasmettitore portatile. A tale scopo, disattivare l'alimentazione del ventilatore per almeno 20 secondi. - Se necessario, sostituire la batteria del trasmettitore portatile.
Il ventilatore fa rumore	- Controllate che tutte le viti siano ben serrate. - Osservate il comportamento del ventilatore e dei cuscinetti per un tempo d'esercizio di 24 ore. La maggior parte dei rumori tendono a scomparire entro tale lasso di tempo.
Il movimento oscillatorio del ventilatore è troppo accentuato	- Tutte le viti durante il montaggio del ventilatore, in particolare quelle toccano l'asta di prolunga, hanno una funzione importante. Viti non serrate sono la causa principale degli squilibri. Si prega di fare in modo che tutte le viti siano serrate. - Controllare che la staffa di montaggio sia saldamente fissata al soffitto.
Importante: L'apertura dell'apparecchio e le riparazioni sono di esclusiva responsabilità di un elettricista qualificato!	

PULIZIA/MANUTENZIONE

AVVERTENZA: Pericolo di scossa elettrica! Spegnere l'alimentazione alla scatola dei fusibili o all'interruttore automatico prima di pulire o fare manutenzione dell'apparecchio.

- Non utilizzare mai acqua per la pulizia del ventilatore da soffitto. L'apparecchio non deve bagnarsi.
- Non utilizzare benzina o simili detergenti facilmente infiammabili!
- Pulire le pale e il motore, se necessario, con un panno asciutto.

Controllo regolare

- Controllare una volta all'anno tutte le viti, in particolare quelle della sospensione a soffitto, per verificarne la tenuta, se necessario serrare nuovamente.
- Controllare i collegamenti elettrici per un corretto collegamento.

ES INSTRUCCIONES DE SOLUCIÓN DE PROBLEMAS	
Problema	**Solución**
El ventilator no enciende	- Verifique las protecciones de la red principal y otras conexiones. - Verifique la conexión del ventilador a la red eléctrica. - Repita la codificación del ventilador con el transmisor de mano. Para ello, apaga la fuente de alimentación del ventilador durante al menos 20 segundos. - Cambie la batería del transmisor de mano si es necesario.
El ventilator hace ruido	- Verifique que todos los tornillos estén apretados. - Observe el comportamiento del ventilador y los cojinetes durante un tiempo de funcionamiento de 24 horas. La mayoría de los ruidos tienden a desaparecer dentro de este marco de tiempo.
El movimiento oscilante del ventilador está demasiado acentuado	- Todos los tornillos al montar el ventilador, especialmente los que tocan la varilla de extensión, tienen una función importante. Los tornillos sin apretar son la causa principal de los desequilibrios. Por favor, asegúrese de que todos los tornillos estén apretados. - Verifique que el soporte de montaje esté firmemente fijada al techo.
Importante: **¡La apertura de la unidad y las reparaciones son responsabilidad exclusiva de un electricista calificado!**	

LIMPIEZA/MANTENIMIENTO

⚠ **ADVERTENCIA: ¡Peligro de descarga eléctrica!** Desconecte la corriente de la caja de fusibles o del disyuntor antes de limpiar o reparar el aparato.

- Nunca use agua para limpiar el ventilador de techo. El aparato no debe mojarse.
- ¡No use gasolina ni detergentes inflamables similares!
- Limpie las aspas y el motor, si es necesario, con un paño seco.

Control regular

- Revise una vez al año todos los tornillos, especialmente los de la suspensión del techo, para comprobar que estén bien apretados, reajústelos si es necesario.
- Compruebe que las conexiones eléctricas estén bien conectadas.

CZ POZNÁMKY K ŘEŠENÍ ZÁVAD	
Závada	**Náprava**
Ventilátor se netočí	- Zkontrolujte domácí pojistky a další zapojení. - Zkontrolujte zapojení ventilátoru. - Opakujte kódování ventilátoru pomocí dálkového ovladače. Chcete-li to provést, odpojte ventilátor od zdroje napájení po dobu nejméně 20 sekund. - V případě potřeby vyměňte baterii v ručním vysílači.
Ventilátor je hlučný	- Zkontrolujte, že jsou všechny šrouby řádně dotaženy. - Nechte ventilátor běžet po 24 hodin. Po této době by se měla ložiska řádně usadit a zvuky odeznít.
Ventilátor příliš vibruje	- Všechny šrouby použité při montáži ventilátoru, zejména ty, které ovlivňují stropní tyč, mají důležitou funkci. Uvolněné šrouby jsou hlavní příčinou nerovnováhy. Prosím zkontrolujte, že jsou veškeré šrouby řádně dotaženy. - Zkontrolujte, zda je montážní konzola pevně ukotven ke konstrukci budovy.
Důležité: **Spotřebič smí otevírat a opravovat pouze kvalifikovaný elektrikář!**	

ČIŠTĚNÍ/ÚDRŽBA

VAROVÁNÍ: Nebezpečí úrazu elektrickým proudem! Před čištěním nebo údržbou spotřebič vypněte pojistkovou skříňku nebo jistič.

- Nikdy nepoužívejte vodu k čištění ventilátoru. Spotřebič nesmí navlhnout.
- K čištění nikdy nepoužívejte benzín nebo podobné hořlavé čisticí prostředky.
- V případě potřeby otřete lopatek a motor suchým hadříkem.

Pravidelné kontroly

- Zkontrolujte veškeré šrouby a případně je dotáhněte. Obzvláště se zaměřte na šrouby držící konzolu u stropu.
- Zkontrolujte, že je řádně provedeno elektrické zapojení.

NL HULP BIJ STORINGEN	
Storing	**Oplossing**
Ventilator werkt niet	- Controleer uw huiszekeringen en andere bedrading. - Controleer de bedrading van de ventilator. - Herhaal de codering van de ventilator met de handzender. Schakel daartoe de stroomtoevoer naar de ventilator gedurende ten minste 20 seconden uit. - Vervang, indien nodig, de batterij in de handzender.
Ventilator maakt lawaai	- Controleer of alle schroeven goed vastzitten. - Laat de ventilator 24 uur draaien. Na deze tijd moeten de lagers zich goed hebben gezet en moeten de geluiden zijn afgenomen.
Ventilator vibreert te veel	- Alle schroeven van de ventilator doen hun werk, vooral die welke zijn verbonden met de hoofdas van het toestel, en elke losraking zal een aanzienlijke afwijking in de ventilatorbeweging veroorzaken. Controleer of alle schroeven goed vastzitten. - Controleer of de beugel stevig aan de ondergrond is bevestigd.
Belangrijk: **Het openen en repareren van het apparaat mag alleen worden uitgevoerd door een gekwalificeerde elektricien!**	

ONDERHOUD/REINIGINGSINSTRUCTIES

WAARSCHUWING: Gevaar voor elektrische schokken! Schakel de elektriciteit uit via de zekeringkast of de stroomonderbreker voordat u uw ventilator schoonmaakt of onderhoudt.

- Gebruik nooit water om uw plafondventilator schoon te maken. Het toestel mag niet nat worden.
- Gebruik geen benzine of soortgelijke licht ontvlambare reinigingsmiddelen!
- Reinig het oppervlak van de behuizing en de bladen met een droge poetsdoek.

Regelmatige controle

- Controleer alle schroeven en draai ze zo nodig aan. Let vooral op de schroeven waarmee de beugel aan het plafond is bevestigd.
- Controleer of de elektrische bedrading goed is uitgevoerd.

PL POMOC W PRZYPADKU AWARII	
Awaria	**Pomoc**
Wentylator nie obraca się	- Sprawdź domowe bezpieczniki i inne przewody. - Sprawdzić okablowanie wentylatora. - Powtórzyć kodowanie wentylatora za pomocą pilota zdalnego sterowania. W tym celu należy wyłączyć zasilanie wentylatora na co najmniej 20 sekund. - W razie potrzeby wymień baterię w nadajniku ręcznym.
Wentylator jest głośny	- Sprawdź, czy wszystkie śruby są prawidłowo dokręcone. - Pozostawić wentylator włączony przez 24 godziny. Po tym czasie łożyska powinny się prawidłowo osadzić i odgłosy powinny ustąpić.
Wentylator wibruje zbyt mocno	- Wszystkie śruby wentylatora są sprawne, szczególnie te połączone z osią główną urządzenia, a ich poluzowanie spowoduje znaczne odchylenia w ruchu wentylatora. Należy sprawdzić, czy wszystkie śruby są prawidłowo dokręcone. - Sprawdź, czy wspornik jest mocno przymocowany do podłoża.
Ważne: **Urządzenie może być otwierane i naprawiane wyłącznie przez wykwalifikowanego elektryka!**	

KONSERWACJI/CZYSZCZENIA

OSTRZEŻENIE: Niebezpieczeństwo porażenia prądem! Przed czyszczeniem lub serwisowaniem wentylatora należy wyłączyć zasilanie elektryczne w skrzynce bezpieczników lub wyłączniku obwodu.

- Nigdy nie używać wody do czyszczenia wentylatora. Urządzenie nie może być zamoczone.
- Do czyszczenia nie wolno używać benzyny ani podobnych łatwopalnych środków czyszczących.
- W razie potrzeby przetrzeć ostrza i silnik suchą szmatką.

Regularne kontrole

- Sprawdzić wszystkie śruby i w razie potrzeby dokręcić je. Zwróć szczególną uwagę na śruby mocujące wspornik do sufitu.
- Sprawdź, czy okablowanie elektryczne jest prawidłowo wykonane.

DE Hinweise und Tipps

Blockierschutz: Die Elektronik des EC/DC-Motors verfügt über eine integrierte Sicherheitsfunktion gegen Blockieren und Bremsen während des Betriebs. Wenn Gegenstände die Flügel oder den Motor blockieren, hält der Motor an und versucht nach ca. 30 Sekunden wieder anzulaufen. Gelingt dies nicht, schaltet die Elektronik in den Sperrmodus. Bitte entfernen Sie die Hindernisse und resetten Sie die Elektronik.
Reset: Schalten Sie mit dem Handsender der Fernbedienung den Motor aus. Schalten Sie ihn nach 5 Sekunden wieder ein.
Überlastschutz (Strombegrenzung): Die Elektronik begrenzt den maximalen Stromfluss. Steigt dieser aus unbekannten Gründen über den maximal zulässigen Wert, wird dieser begrenzt. Diese Maßnahme dient dem Schutz des Motors und der Elektronik.

Tipps

1. Wenn Ihr Ventilator nach dem Einschalten anläuft, liegt das an der Memory-Funktion der Elektronik. Sie merkt sich die letzte Einstellung vor dem Abschalten der Stromzufuhr.
2. Wenn der Deckenventilator oder die optionale Leuchte nicht funktionieren, schalten Sie das Gerät für mindestens 30 Sekunden aus und danach wieder an. Im Zweifel wiederholen Sie bitte die Codierung des Deckenventilators mit dem Handsender.
3. Zur Programmierung und zum Anlernen ist es erforderlich, dass jeder Ventilator im Empfangsbereich einzeln von der Spannung zu trennen ist (z.B. mit einem Wandschalter).
4. Bei jedem Start „sucht“ der Motor seine Startposition. Ein kurzes Vor- und Zurücklaufen ist hierzu, je nach Stellung des Motors erforderlich und völlig normal.

GB Hints and tips

Lock protection: The EC/DC motor has a built-in safety feature against blade or motor obstruction during operation. If something obstructs the fan blades or motor, the motor will keep trying to run and then stop operation after about 30 seconds of interruption. Please remove obstacles and reset.
To reset: Turn the fan off by remote transmitter and then turn the fan on.
Over load protection (current limit): The device will limit the maximum current output from the receiver/drive if the fan load has increased abnormally.

Tips

1. If your fan is operates automatically after installation and power on, it is because your fan has memorized the previous factory setting. Use the Universal Mode or the learning function and your fan will be ready for use.
2. If the fan or light isn’t working, reset power (turn the power off for at least 30 seconds and then turn the power back on) and redo the learn function setting.
3. It is not possible to remotely operate more than one fan in the same room (in the area where the remote signal can reach to) if they share the same power supply. Separate power supplies (such as using individual wall switches for each fan) is required if you want to separately control more than one fan in same room.
4. When the fan is turned on or operated using forward/reverse function, it shutters & goes back & forth until it turns. This is normal and it will take a few seconds to run this operation.

FR Conseils et astuces

Protection Lock: L'électronique du moteur EC / DC a une fonction de sécurité intégrée contre le blocage et le freinage pendant le fonctionnement. Si des objets bloquent l'aile ou le moteur, le moteur arrête et tente après environ 30 secondes pour exécuter. Si cela échoue, l'électronique commute en mode de verrouillage. S'il vous plaît supprimer les obstacles et réinitialiser l'électronique.
Réinitialiser: Tourner l'émetteur de la télécommande du moteur. Tournez après 5 secondes à nouveau.
Protection contre les surcharges (limite de courant): L'électronique limite le débit de courant maximum. Si des raisons inconnues respectives sur la valeur maximale, elle est limitée. Cette mesure vise à protéger le moteur et l'électronique.

Conseils

1. Si votre ventilateur après puissance commence, cela est dû à la fonction de mémoire de l'électronique. Elle se souvient du dernier réglage avant de couper l'alimentation électrique.
2. Lorsque le ventilateur de plafond ou la lumière en option ne fonctionne pas, éteindre l'appareil pendant au moins 30 secondes, puis tourner à nouveau. En cas de doute, s'il vous plaît répéter le codage du ventilateur de plafond avec la télécommande.
3. Pour programmer le «mode d'apprentissage», il est nécessaire que chaque ventilateur séparé individuellement la zone de réception de la tension (par exemple, avec un interrupteur mural).
4. En fonction de la position du moteur, le moteur devra se déplacer brièvement vers l'avant puis vers l'arrière, ce qui est tout à fait normal.

IT Suggerimenti e consigli

Protezione di blocco: L'elettronica del motore EC / DC dispone di una funzione di sicurezza integrata contro il blocco e la frenata durante il funzionamento. Se gli oggetti bloccano l'ala o il motore, il motore si arresta e cerca dopo circa 30 secondi per l'esecuzione. Se questo non funziona, l'elettronica passare in modalità di blocco. Si prega di rimuovere gli ostacoli e ripristinare l'elettronica.
Reset: Attivare il trasmettitore sul telecomando il motore. Girare dopo 5 secondi di nuovo.
Protezione da sovraccarico (limite di corrente): L'elettronica limita il flusso di corrente massima. Se rispettive ragioni sconosciute sul valore massimo, è limitata. Questa misura è di proteggere il motore ed elettronica.

Consigli

1. Se la ventola dopo l'avvio di potenza, questo è dovuto alla funzione di memoria dell'elettronica. Si ricorda l'ultima impostazione prima di spegnere l'alimentazione.
2. Quando il ventilatore a soffitto o la luce opzionale non funziona, spegnere l'unità per almeno 30 secondi e poi riaccenderla. In caso di dubbio, si prega di ripetere la codifica del ventilatore a soffitto con il telecomando.
3. Per programmare la „modalità di apprendimento", è necessario che ogni ventola separata singolarmente la reception dalla tensione (per esempio, con un interruttore a parete).
4. Al momento dell'avvio il motore "cerca" la sua posizione di avvio. A tal fine, a seconda della posizione del motore, un piccolo movimento in avanti e all'indietro è completamente normale e necessario.

ES Pistas y consejos

Protección contra bloqueo: La electrónica del motor EC/DC dispone de una función de seguridad integrada contra bloqueo y frenado durante el funcionamiento. Si los objetos bloquean las aletas o el motor, el motor se detiene e intenta volver a arrancar después de aprox. 30 segundos. Si esto no funciona, el sistema electrónico cambia al modo de bloqueo. Por favor, elimine los obstáculos y reinicie el sistema electrónico.
Reset: Apague el motor con el mando a distancia. Vuelva a encenderlo después de 5 segundos.
Protección contra sobrecarga (limitación de corriente): La electrónica limita el flujo máximo de corriente. Si por razones desconocidas se sobrepasa el valor máximo admisible, éste es limitado. Esta medida sirve para proteger el motor y la electrónica.

Pistas

1. Si su ventilador arranca después del encendido, esto se debe a la función de memoria de la electrónica. Recuerda el último ajuste antes de apagar el equipo.
2. Si el ventilador de techo o la luz opcional no funcionan, apague la unidad durante al menos 30 segundos y vuelva a encenderla. En caso de duda, repita la codificación del ventilador de techo con el transmisor de mano.
3. Para programar en „Modo aprendizaje“, cada ventilador de la zona de recepción debe desconectarse de la tensión individualmente (p. ej. con un interruptor de pared).
4. En cada arranque, el motor „busca“ su posición inicial. Dependiendo de la posición del motor, es necesaria una marcha adelante y atrás corta y completamente normal.

CZ Poznámky a tipy

Blokovací ochrana: Elektronika motoru EC / DC má integrovanou bezpečnostní funkci proti blokování a brzdění během provozu. Pokud objekty blokují křídla nebo motor, motor se zastaví a pokusí se po přibližně 30 sekundách restartovat. V opačném případě se elektronika přepne do režimu uzamčení. Odstraňte překážky a resetujte elektroniku.
Reset: Vypněte motor dálkovým ovladačem dálkového ovladače. Po 5 sekundách znovu zapněte.
Ochrana proti přetížení (omezení proudu): Elektronika omezuje maximální proudový proud. Pokud překročí maximální přípustnou hodnotu z neznámých důvodů, bude to omezeno. Toto opatření slouží k ochraně motoru a elektroniky.

Tipy

1. Pokud se ventilátor po zapnutí spustí, je to kvůli paměťové funkci elektroniky. Pamatuje si poslední nastavení před vypnutím napájení.
2. Pokud nefunguje stropní ventilátor nebo volitelný indikátor, vypněte přístroj nejméně po dobu 30 sekund a znovu jej zapněte. V případě pochybností zopakujte kódování stropního ventilátoru dálkovým ovladačem.
3. Pro programování v „režimu učení“ je nutné, aby každý ventilátor v oblasti příjmu byl oddělen od napětí (např. Pomocí vypínače na stěnu).
4. Při každém startu motor „hledá“ svou výchozí polohu. Krátké dopředu a dozadu je zapotřebí v závislosti na poloze motoru a zcela normální.

NL Hints en tips

Blokkeerbeveiliging: De elektronica van de EC/DC-motor heeft een geïntegreerde veiligheidsfunctie tegen blokkeren en afremmen tijdens bedrijf. Als voorwerpen de bladen of de motor blokkeren, stopt de motor en probeert na ca. 30 seconden opnieuw te starten. Als dit niet lukt, schakelt de elektronica over op blokkeren. Verwijder alstublieft de obstakels en reset de elektronica.
Reset: Schakel de motor uit met de handzender van de afstandsbediening. Schakel het na 5 seconden weer in.
Overbelastingsbeveiliging (stroombegrenzing): De elektronica begrenst de maximale stroom. Als deze om onbekende redenen boven de maximaal toelaatbare waarde komt, wordt deze beperkt. Deze maatregel dient ter bescherming van de motor en de elektronica.

Tips
1. Als uw ventilator start na het inschakelen, is dit te wijten aan de geheugenfunctie van de elektronica. Het onthoudt de laatste instelling voordat de stroom werd uitgeschakel.
2. Als de plafondventilator of de optionele verlichting niet werkt, schakelt u het toestel minstens 30 seconden uit en vervolgens weer in. Herhaal in geval van twijfel de codering van de plafondventilator met de handzender.
3. Voor het programmeren en inleren moet elke ventilator in de ontvangstruimte afzonderlijk van de spanning worden losgekoppeld (b.v. met een wandschakelaar).
4. Bij elke start „zoekt“ de motor naar zijn startpositie. Afhankelijk van de stand van de motor is een kort heen en weer lopen noodzakelijk en volkomen normaal.

PL Wskazówki i rady

Ochrona przed zablokowaniem: Elektronika silnika EC/DC posiada zintegrowaną funkcję bezpieczeństwa przed zablokowaniem i hamowaniem podczas pracy. Jeśli jakiś przedmiot zablokuje łopatki lub silnik, silnik zatrzymuje się i próbuje ponownie uruchomić po ok. 30 sekundach. Jeśli to się nie uda, elektronika przełącza się w tryb blokowania. Proszę usunąć przeszkody i zresetować elektronikę.
Reset: Wyłączyć silnik za pomocą ręcznego nadajnika zdalnego sterowania.
Po 5 sekundach ponownie włączyć urządzenie.
Ochrona przed przeciążeniem (ograniczenie prądu): Elektronika ogranicza maksymalny przepływ prądu. Jeśli z nieznanych przyczyn przekroczy ona maksymalną dopuszczalną wartość, zostanie ograniczona. Środek ten służy do ochrony silnika i elektroniki.

Rady
1. Jeśli wentylator uruchamia się po włączeniu, jest to spowodowane funkcją pamięci elektroniki. Zapamiętuje on ostatnie ustawienie przed wyłączeniem zasilania.
2. Jeśli wentylator sufitowy lub opcjonalna lampka nie działają, należy wyłączyć urządzenie na co najmniej 30 sekund, a następnie włączyć je ponownie. W razie wątpliwości należy powtórzyć kodowanie wentylatora sufitowego za pomocą nadajnika ręcznego.
3. Do programowania i nauki konieczne jest odłączenie od napięcia każdego wentylatora w recepcji z osobna (np. za pomocą wyłącznika ściennego).
4. Przy każdym starcie silnik „szuka“ swojej pozycji startowej. W zależności od położenia silnika, krótka jazda tam i z powrotem jest konieczna i całkowicie normalna.

DE ENTSORGUNG

- Werfen Sie das Gerät keinesfalls in den normalen Hausmüll.

Nutzen Sie bei Geräten mit dem nebenstehenden Symbol die örtlichen Sammelstellen zur Rückgabe von Elektro-Altgeräten gemäß der eruopäischen Richtlinie WEEE, 2012/19/EU. Möglichkeiten zur kostenfreien Rückgabe für Elektro- und Elektronik-Altgeräte erfahren Sie bei Ihrer Gemeinde- oder Stadtverwaltung.

- Werfen Sie Batterien keinesfalls in den normalen Hausmüll.

Altbatterien gehören nicht in den Hausmüll, sondern müssen in der Europäischen Union – gemäß Richtlinie 2006/66/EG – einer fachgerechten Entsorgung zugeführt werden. Bitte entsorgen Sie Batterien gemäß den geltenden gesetzlichen Bestimmungen. Schadstoffhaltige Batterien sind zusätzlich mit den Bezeichnungen für das ausschlaggebende Schwermetall gekennzeichnet:
Cd = Cadmium, Hg = Quecksilber, Pb = Blei.
Mit der getrennten Entsorgung leisten Sie Ihren Beitrag zum Recycling von Rohstoffen und zum Umweltschutz.

GB DISPOSAL

- Never dispose of the appliance in normal household waste.

For appliances with the adjacent symbol, use the local collection points for the return of old electrical appliances in accordance with the European Directive WEEE, 2012/19/EU. For information on how to return waste electrical and electronic equipment free of charge, please contact your local authority.

- Do not throw batteries in the normal household waste.

Used batteries do not belong in household waste, but must be disposed of properly in the European Union – in accordance with Directive 2006/66/EC. Please dispose of batteries in accordance with the applicable legal regulations. Batteries containing harmful substances are additionally marked with the designations for the decisive heavy metal: Cd = cadmium, Hg = mercury, Pb = lead.
By disposing of them separately, you are making your contribution to recycling raw materials and protecting the environment.

FR RECYCLAGE

- Ne jetez jamais l'appareil dans les ordures ménagères normales.

Pour les appareils portant le symbole ci-contre, utilisez les points de collecte locaux pour le retour des anciens appareils électriques, conformément à la directive européenne DEEE, 2012/19/EU. Pour savoir comment retourner gratuitement les déchets d'équipements électriques et électroniques, veuillez contacter votre autorité locale.

- Ne pas jeter les piles dans les ordures ménagères normales.

Les piles usagées ne doivent pas être jetées dans les ordures ménagères, mais doivent être éliminées correctement dans l'Union européenne, conformément à la directive 2006/66/CE. Veuillez éliminer les piles conformément aux dispositions légales en vigueur. Les batteries contenant des substances nocives sont en outre marquées avec les désignations du métal lourd décisif :
Cd = cadmium, Hg = mercure, Pb = plomb.
En les jetant séparément, vous apportez votre contribution au recyclage des matières premières et à la protection de l'environnement.

IT SMALTIMENTO

- Non smaltire mai l'apparecchio nei normali rifiuti domestici.

Per gli apparecchi con il simbolo adiacente, utilizzare i punti di raccolta locali per la restituzione dei vecchi apparecchi elettrici in conformità con la direttiva europea RAEE, 2012/19/EU. Per informazioni su come restituire gratuitamente i rifiuti di apparecchiature elettriche ed elettroniche, contatta la tua autorità locale.

- Non gettare le batterie nei normali rifiuti domestici.

Le batterie usate non appartengono ai rifiuti domestici, ma devono essere smaltite correttamente nell'Unione Europea – in conformità alla direttiva 2006/66/CE. Si prega di smaltire le batterie in conformità con le norme di legge applicabili.Le batterie contenenti sostanze pericolose sono contrassegnate anche con le denominazioni del metallo pesante decisivo: Cd = cadmio, Hg = mercurio, Pb = piombo.
Smaltendoli separatamente, si dà il proprio contributo al riciclaggio delle materie prime e alla protezione dell'ambiente.

ES ELIMINACIÓN

- No tire el aparato usadas a la basura doméstica.

En el caso de los aparatos con el símbolo adyacente, utilice los puntos de recogida locales para la devolución de aparatos eléctricos antiguos de acuerdo con la Directiva Europea RAEE, 2012/19/UE. Para obtener información sobre cómo devolver gratuitamente los residuos de aparatos eléctricos y electrónicos, póngase en contacto con su ayuntamiento.

- Nunca tire las pilas a la basura doméstica normal.

Las pilas usadas no deben depositarse en la basura doméstica, sino que deben eliminarse correctamente en la Unión Europea, de acuerdo con la Directiva 2006/66/CE. Por favor, elimine las pilas de acuerdo con la normativa legal vigente. Las pilas que contienen sustancias nocivas están marcadas adicionalmente con las designaciones del metal pesado decisivo:
Cd = cadmio, Hg = mercurio, Pb = plomo.
Con la eliminación por separado, usted contribuye al reciclaje de materias primas y a la protección del medio ambiente.

CZ LIKVIDACE

- Použité zařízení nevyhazujte do domovního odpadu.

U spotřebičů s vedlejším symbolem využijte místní sběrná místa pro zpětný odběr starých elektrických spotřebičů v souladu s evropskou směrnicí WEEE, 2012/19/EU. Pro informace o tom, jak bezplatně odevzdat vyřazená elektrická a elektronická zařízení, se obraťte na místní úřad.

- Baterie nikdy nevyhazujte do běžného domácího odpadu.

Použité baterie nepatří do domovního odpadu, ale musí být v Evropské unii řádně zlikvidovány – v souladu se směrnicí 2006/66/ES. Likvidujte baterie v souladu s platnými právními předpisy. Baterie obsahující znečišťující látky jsou také označeny označeními pro příslušný těžký kov:
Cd = kadmium, Hg = rtuť, Pb = olovo.
Oddělenou likvidací přispíváte k recyklaci surovin a k ochraně životního prostředí.

NL VERWIJDERING

- Gooi het apparaat nooit bij het normale huisvuil.

Gebruik voor apparaten met het symbool hiernaast de lokale inzamelpunten voor het inleveren van oude elektrische apparaten in overeenstemming met de Europese richtlijn WEEE, 2012/19/EU. Voor informatie over de manier waarop afgedankte elektrische en elektronische apparatuur gratis kan worden ingeleverd, kunt u contact opnemen met uw gemeente.

- Gooi batterijen niet bij het normale huisvuil.

Gebruikte batterijen horen niet thuis in het huishoudelijk afval, maar moeten in de Europese Unie op de juiste manier worden verwijderd – overeenkomstig Richtlijn 2006/66/EG. Gelieve te ontdoen van batterijen in overeenstemming met de toepasselijke wettelijke voorschriften. Batterijen die schadelijke stoffen bevatten, worden bovendien gemerkt met de aanduiding van het doorslaggevende zware metaal: Cd = cadmium, Hg = kwik, Pb = lood.
Door ze apart weg te gooien, draagt u bij aan de recycling van grondstoffen en de bescherming van het milieu.

PL UTYLIZACJA

- Nigdy nie wyrzucaj urządzenia do normalnych odpadów domowych.

W przypadku urządzeń z sąsiednim symbolem należy skorzystać z lokalnych punktów zbiórki, w których można oddać stare urządzenia elektryczne zgodnie z dyrektywą europejską WEEE, 2012/19/EU. Aby uzyskać informacje na temat możliwości bezpłatnego zwrotu zużytego sprzętu elektrycznego i elektronicznego, należy skontaktować się z władzami lokalnymi.

- Nie należy wyrzucać baterii do zwykłych odpadów domowych.

Zużyte baterie nie powinny być wyrzucane do odpadów domowych, lecz muszą być utylizowane w Unii Europejskiej zgodnie z dyrektywą 2006/66/WE. Proszę zutylizować akumulatory zgodnie z obowiązującymi przepisami prawnymi. Baterie zawierające zanieczyszczenia są również oznaczone odpowiednią etykietą z metalami ciężkimi: Cd = kadm, Hg = rtęć, Pb = ołów.

Wyrzucając je osobno, przyczyniasz się do recyklingu surowców i ochrony środowiska.

EU Konformitätserklärung
EU Declaration of Conformity

Wir, die Firma **CasaFan GmbH**
We, the company Senefelderstr. 8
Hasselroth, 63594, Germany

erklären in alleiniger Verantwortung, dass das weiter unten genannte Produkt
declare under our sole responsibility that the following product

Geräteart/ *type of product:* Deckenventilator / ceiling fan

Handelsmarke/ *trademark:* CasaFan

Modell *model*	Artikelnummer *article-no*	weitere Angaben *further details*
Eco Revolution	#313620, 313621, 313622, 313623, 313624, 313625, 313626, 313627, 313628, 300020, 300021, 30022	
Fernbedienung	LCD06	

die grundlegenden Anforderungen der aufgeführten EU-Richtlinien erfüllt:

2014/53/EU	Funkanlagenrichtlinie [OJEU L153/62-106, 22.05.2014]
2011/65/EU	Richtlinie zur Beschränkung bestimmter gefährlicher Stoffe in Elektro- und Elektronikgeräten [OJEU L174/88-110, 01.07.2011]
2009/125/EG	Richtlinie über die Anforderungen an die umweltgerechte Gestaltung energieverbrauchsrelevanter Produkte [OJEU L285/10-35, 31.10.2009]

meets the essential requirements of the following EU-Directives:

2014/53/EC	*Radio Equipment Directive [OJEU L153/62-106, 22.05.2014]*
2011/65/EC	*Directive on the restriction of the use of certain hazardous substances in electrical and electronic equipment [OJEU L174/88-110, 01.07.2011]*
2009/125/EC	*Ecodesign directive [OJEU L285/10-35, 31.10.2009]*

angewandte Standards und Verordnungen/ *applied standards and regulations:*

EN 60335-1:2012/A13:2017
EN 60335-2-80:2003/A2:2009
EN 62233:2008
EN 60598-1:2015/A1:2018
EN 60598-2-1:1989
EN 62493:2015
EN 55014-1:2006/A2:2011
EN 55015:2013/A1:2015
EN 301489-3 V2.1.1
EN 301489-1 V2.2.0
EN 61000-3-2:2014
EN 61000-3-3:2013

Bevollmächtigter zur Zusammenstellung der technischen Unterlagen:
Authorized person for technical documentation:

Name/ *name,* Position: Wolfgang Kißling, Geschäftsführer

Hasselroth, 10.09.2021

…… ……

Datum/ *Date* Unterschrift/ *Signature*

Produktänderungen, die der Verbesserung dienen, behalten wir uns ohne besondere Ankündigung vor.
CasaFan reserves the right to make any changes to the product without prior notice.
CasaFan se réserve d´apportertous changements susceptibles d´améliorer les produits en vente.
CasaFan si riserva di apportare tutte le varianti migliorative ai prodotti in corso di vendita.
CasaFan se reserva el derecho de mejorar los cambios en los productos a la venta.
CasaFan si vyhrazuje právo provádět jakékoli změny produktu bez předchozího upozornění.
CasaFan behoudt zich het recht voor om verbeteringen aan te brengen aan de te koop aangeboden producten.
CasaFan zastrzega sobie prawo do wprowadzania zmian w produkcie bez wcześniejszego powiadomienia.

CasaFan GmbH * Senefelderstr. 8 * D-63594 Hasselroth

© CasaFan 2021