CasaFan


| | | |
|---|---|---|
| DE | Montage- und Bedienungsanleitung | 3 |
| FR | Instructions de montage et de service | 7 |
| ES | Instrucciones de montaje y uso | 11 |
| NL | Montage- en bedieningshandleiding | 15 |

| | | |
|---|---|---|
| GB | Mounting and operating manual | 5 |
| IT | Istruzioni per il montaggio e l´uso | 9 |
| CZ | Návod k montáži a obsluze | 13 |
| PL | Instrukcja montażu i obsługi | 17 |


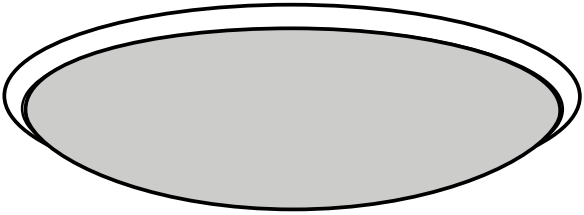

# Leuchte für Deckenventilator
# Light kit for ceiling fan
# Luminaire pour ventilateur de plafond
# Illuminazione per ventilatore a soffitto
# Iluminación para el ventilador de techo
# Svítidlo pro stropní ventilátor
# Verlichting voor plafondventilator
# Oświetlenie do wentylatora sufitowego

CE

**VIT-LED**

v221

DE **Inhalt der Verpackung**
FR **Contenu de l‘emballage**
ES **Contenido del embalaje**
NL **Inhoud verpakking**
GB **Contents of packing**
IT **Contenuto dell‘imballo**
CZ **Obsah balení**
PL **Zawartość opakowania**

A

# VIT-LED

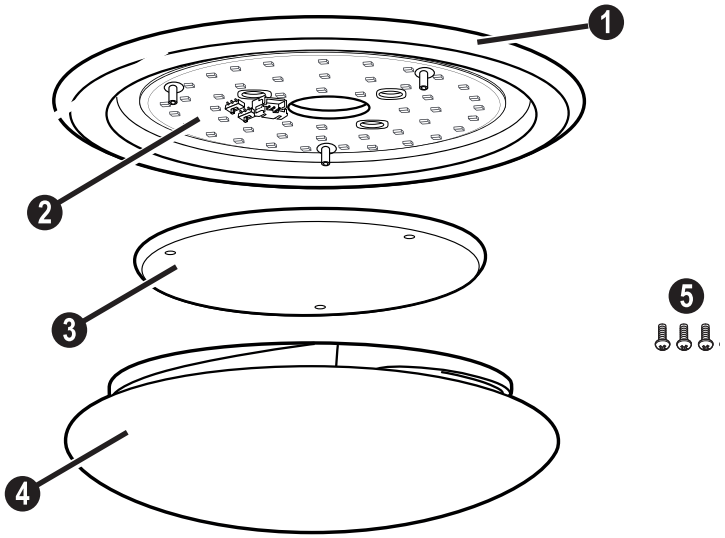


DE
1. Leuchtenhalter
2. LED-Panel
3. Diffusor (vormontiert)
4. Leuchten-Glas
5. Schrauben Leuchtenhalter (3×)

FR
1. Socle de luminaire
2. Panneau LED
3. Diffuseur (pré-assemblé)
4. Verre de luminaire
5. Vis pour socle de luminaire (3×)

ES
1. Base luminaria
2. Panel LED
3. Difusor (pre-ensamblados)
4. Vidrio de luminaria
5. Tornillos del base luminaria (3×)

NL
1. Lamphouder
2. LED-paneel
3. Diffuser (voorgemonteerd)
4. Lampglas
5. Schroeven lamphouder (3×)

GB
1. Light kit base
2. LED panel
3. Diffuser (pre-assembled)
4. Luminaire glass
5. Screws light kit base (3×)

IT
1. Kit luci base
2. Pannello LED
3. Diffusore (pre-assemblato)
4. Vetro luminaire
5. Viti per base (3×)

CZ
1. Základna svítidla
2. LED panel
3. Difuzor (předem smontovaný)
4. Svítidlo sklo
5. Základní šrouby svítidla (3×)

PL
1. Uchwyt oprawy
2. Panel LED
3. Dyfuzor (zmontowany fabrycznie)
4. Szkło lampy
5. Śruby uchwytu oprawy (3×)

## Über diese Bedienungsanleitung

Bevor Sie die Leuchte für den CasaFan-Deckenventilator benutzen, lesen Sie die Montage- und Bedienungsanleitung aufmerksam durch. Bewahren Sie die Bedienungsanleitung griffbereit auf. Geben Sie die Leuchte nie ohne diese Anleitung an andere Personen weiter.

| **Zeichenerklärung:** | |
|---|---|
| ⚠ **WARNUNG: Elektrische Spannung!** | ⚠ **ACHTUNG:** |
| Warnt vor unmittelbarer Lebensgefahr. | Weist auf Gefahren zur Gesundheit und möglichen Sachschäden hin. |

## SICHERHEITSHINWEISE

- Montagearbeiten und Arbeiten am elektrischen Anschluss darf nur eine Elektrofachkraft druchführen. Dabei sind die geltenden Installationsvorschriften zu beachten.
- Schalten Sie die Stromversorgung bzw. die Anschlussleitung spannungsfrei, bevor Sie jegliche Arbeiten vornehmen. Anderenfalls droht Lebensgefahr!
- Während des Gebrauchs werden Teile der Leuchte warm. Halten Sie einen Sicherheitsabstand zu brennbaren Materialien. Keinesfalls darf die Leuchte abgedeckt werden.
- Die Leuchte darf nicht verändert oder modifiziert werden.
- Niemals direkt in das Licht der Leuchte starren.
- Diese Leuchte kann von Kindern ab 8 Jahren und Personen mit eingeschränkten physischen, sensorischen oder geistigen Fähigkeiten oder mangels Erfahrung und Wissen eingesetzt werden, wenn eine angemessene Aufsicht oder ausführliche Anleitung zur Benutzung des Geräts in einer sicheren Weise gegeben wurde und sie verstehen, welche Gefahrenen damit verbunden sind.
- Kinder dürfen nicht mit der Leuchte spielen. Kinder dürfen die Leuchte nicht ohne Beaufsichtigung reinigen.
- Reinigen Sie die Leuchte nur im ausgeschalteten oder spannungsfreien Zustand mit einem trockenen, weichen Tuch. Verwenden Sie kein Wasser und keine Reinigungsmittel!
- Im Fehlerfall dürfen Sie die Leuchte nicht weiter betreiben! Ein Fehlerfall liegt vor, wenn sichtbare Beschädigungen auftreten (z.B. flackerndes Licht, austretender Qualm oder Brandgeruch).
- Wenden Sie sich bei Beschädigungen an den Hersteller oder an einen authorisierten Händler. Reparaturen dürfen nur von Elektrofachkräften durchgeführt werden.
- Entsorgen Sie Verpackungsmaterial und -Folien umweltfreundlich und für Kinder unzugänglich. Kinder können sich beim Spielen darin verfangen und ersticken.

DE

## BESTIMMUNGSGEMÄSSE VERWENDUNG

⚠ **ACHTUNG:** Beachten Sie alle Montagehinweise! Eine falsche Montage von Deckenventilator und Leuchte, kann zu ernsthaften Verletzungen führen.

Die Leuchte dient ausschließlich zu Beleuchtungszwecken und darf:

- ▶ nur an einem CasaFan-Deckenventilator **ECO INTERIOR**, **ECO TALOS** und **ECO VOLARE** fest montiert betrieben werden.
- ▶ nur mit der angegebenen Spannungsangabe auf dem Typenschild betrieben werden.
- ▶ nur im vollständig montiertem Zustand betrieben werden.

## DEMONTAGE / LED-MODUL WECHSELN

⚠ **WARNUNG: Gefahr eines Stromschlags!** Schalten Sie die Leuchte aus und trennen Sie diese von der Stromzufuhr durch Entfernen der Sicherung.

Der Arbeitsablauf ist der gleiche, wie im Abschnitt „Montage“ jedoch in umgekehrter Reihenfolge.

- Das LED-Modul enthält eingebaute Lampen. Sollte die Lampe ausfallen, muss das gesamte LED-Modul ersetzt werden. Zerlegen Sie das LED-Modul niemals.
- Verwenden Sie beim Austausch nur Originalteile!

## ENTSORGUNG / RECYCLING

Bitte beachten Sie die Entsorgungshinweise auf Seite 28 und 30.

| **Technische Daten:** | |
|---|---|
| Typ | VIT-LED |
| Leistung max. (W) | 12 |
| CRI | 83 |
| Dimmbar | ja |
| Lichtstrom (lm) | 1.800 |
| Lichtfarbe (K) | 3.000/4.000/5.000 |
| Abstrahlwinkel (°) | 120 |
| Lebensdauer (h) | ca. 30.000 |
| Gewicht Leuchte / Glas ca. (kg): | 0,44 / 0,48 |
| Dieses Produkt enthält eine Lichtquelle der Energieeffizienzklasse F | |
| Technische Änderungen vorbehalten. | |

## About this operating instructions

Before using the CasaFan light kit for ceiling fan, read the operating instructions carefully. Keep the operating instructions within reach. Never pass the light kit onto another person without the operating instructions.

| **Explanation of symbols:** | |
|---|---|
| ⚠ **WARNING: Electric voltage!** | ⚠ **ATTENTION** |
| Warns you of immediate danger to life. | Indicates risks to health and possible damage to property. |

## SAFETY ADVICES

- Installation work and work on the electrical connection may only be carried out by an approved electrician. The applicable installation regulations must be observed.
- Switch off the mains or respectively the connection lead before doing any works! Otherwise there is danger to life!
- Parts of the light kit become warm during use. Keep a safe distance from flammable materials. Under no circumstances should the luminaire be covered.
- The light kit may not be modified or converted.
- Never look directly into the light of the luminaire.
- This luminaire can be used by children aged from 8 years and above and persons with reduced physical, sensory or mental capabilities or lack of experience and knowledge if they have been given supervision or instruction concerning use of the appliance in a safe way and understands the hazards involved.
- Children shall not play with the luminaire. Children shall not clean the luminaire without supervision.
- Only clean the luminaire with a dry, soft cloth when it is switched off from the power supply. Do not use water or cleaning agents!
- In case of a malfunction you may not operate the luminaire further. A malfunction exists when visible damages appear (e.g. flickering light, escaping smoke or burning smell).
- Contact the manufacturer or an authorized dealer in case of damage. Repairs may only be carried out by qualified electricians.
- Dispose of packaging material and foils in an environmentally friendly manner and inaccessible to children. Children can get caught in it while playing and suffocate.

GB

## USE AS DIRECTED

⚠ **ATTENTION:** Follow all assembly instructions! Improper assembly of the ceiling fan and light kit can lead to serious injury.

The luminaire serves exclusively lighting purposes and may:

- ▶ only be operated when firmly mounted on a CasaFan ceiling fan **ECO INTERIOR**, **ECO TALOS** and **ECO VOLARE**.
- ▶ only be operated with the rated voltage specified on the rating label.
- ▶ only be operated when fully assembled.

## DISASSEMBLY / CHANGE LED MODULE

⚠ **WARNING: Danger of electric shock!** Switch off the lighting and disconnect it from the power supply by removing the fuse.

The sequence is identical to that described in the “Installation” section, but in reverse order.

- The LED module contains built-in lamps. If the lamp fails, the entire LED module must be replaced. Never disassemble the LED module.
- Only use original parts when replacing!

## DISPOSAL / RECYCLING

Please observe the disposal instructions on page 28.

| **Technical data:** | |
|---|---|
| Type | VIT-LED |
| Power max. (W) | 12 |
| CRI | 83 |
| Dimmable | yes |
| Luminous flux (lm) | 1,800 |
| Luminous colour (K) | 3,000/4,000/5,000 |
| Beam angle (°): | 120 |
| Service life (h): | approx. 30,000 |
| Weight Light kit / Glass approx. (kg): | 0.44 / 0.48 |
| This product contains an energy efficiency class F light source | |
| Subject to technical changes without notice. | |

*Traduction des instructions originales*

## A propos du mode d'emploi

Avant d'utiliser le luminaire pour le ventilateur de plafond CasaFan, veuillez lire attentivement les instructions d'montage et d'utilisation. Conservez-le à portée de la main. Ne donnez jamais le luminaire à une autre personne sans son mode d'emploi.

| **Explication des symboles :** | |
|---|---|
| ⚠ **AVERTISSEMENT : Tension électrique !** | ⚠ **ATTENTION :** |
| Vous avertit d'un danger immédiat pour la vie. | Indique les risques pour votre santé et les éventuels risques de blessure. |

## CONSIGNES DE SÉCURITÉ

- Les travaux d'installation et de raccordement ne peuvent être effectués que par un électricien professionnel agréé. Les règles d'installation applicables doivent être respectées.
- Coupez l'interrupteur général de votre installation reps. la ligne de rattachement concernée, avant de commencer tout travail. Sinon, il y a danger pour la vie !
- Certaines parties du luminaire deviennent chaudes pendant l'utilisation. Gardez une distance de sécurité par rapport aux matériaux inflammables. Le luminaire ne doit en aucun cas être recouvert.
- Le luminaire ne doit être ni changé ou modifié.
- Ne regardez jamais directement dans la lumière du luminaire.
- Le luminaire peut être utilisé par des personnes (y compris des enfants à partir de 8 ans) dont les capacités physiques, sensorielles ou mentales sont réduites ou qui manquent d'expérience et de connaissance, sous surveillange ou s'ils sont conscient de l'utilisation appropriée du luminaire et de ses dangers potentiel.
- Les enfants ne doivent pas jouer avec le luminaire. Les enfants ne doivent pas nettoyer le luminaire sans surveillance.
- Nettoyez le luminaire avec un chiffon doux et sec uniquement lorsqu'il est éteint tension. N'utilisez pas d'eau ni de produits de nettoyage !
- En cas de dysfonctionnement, le luminaire ne doit plus être utilisé. Une dysfonctionnement existe, si des endommagements apparentes surviennent (p. ex. lumière vacillante, fumée qui s'échappe ou odeur de brûlé).
- En cas de dommage, contactez le fabricant ou un revendeur agréé. Les réparations ne peuvent être effectuées que par des électriciens agréés.
- Éliminez les matériaux d'emballage et les feuilles de manière écologique et hors de portée des enfants.  Les enfants peuvent se prendre dans là-dedans en jouant et s'étouffer.

## UTILISATION CONFORME

⚠ **ATTENTION :** Respecter toutes les consignes de montage ! Un mauvais assemblage du ventilateur de plafond et du luminaire peut entraîner des blessures graves.

Ce luminaire sert seulement aux fins d'éclairage et doit :

- ▶ être utilisé que s'il est fermement monté sur un ventilateur de plafond CasaFan **ECO INTERIOR**, **ECO TALOS** et **ECO VOLARE**.
- ▶ être utilisé qu'avec la tension nominale indiquée sur le label de notation.
- ▶ être utilisé que lorsqu'il est entièrement assemblé.

## DÉMONTAGE / CHANGER LE MODULE LED

⚠ **AVERTISSEMENT : Risque de choc électrique !** Éteignez l'éclairage et déconnectez-le de l'alimentation électrique en retirant le fusible.

La procédure à suivre est la même que celle indiquée au section « Assemblage », les étapes étant toutefois à effectuer dans l'ordre inverse.

- Le module LED contient des lampes intégrées. Si la lampe tombe en panne, l'en semble du module LED doit être remplacé. Ne démontez jamais le module LED.
- Lors du remplacement, utilisez uniquement des pièces d'origine !

## MISE AU REBUT / RECYCLAGE

Veuillez suivre les instructions de mise au rebut à la page 28.

| **Caractéristiques techniques :** | |
|---|---|
| Typ | VIT-LED |
| Puissance max. ( W ) | 12 |
| CRI | 83 |
| Réglable | oui |
| Flux de lumière ( lm ) | 1.800 |
| Couleur de lumière ( K ) | 3.000/4.000/5.000 |
| Angle du faisceau ( ° ) | 120 |
| Durée de vie ( h ) | env. 30.000 |
| Poids Luminaire / Verre env. ( kg ) | 0,44 / 0,48 |
| Ce produit contient une source de classe d'efficacité énergétique F | |
| Sous réserve de modifications techniques. | |

## Sulle istruzioni per l'uso

Prima di utilizzare il kit luci per il ventilatore da soffitto CasaFan, leggere attentamente le istruzioni per il montaggio e l'uso. Conservare le istruzioni per l'uso in un luogo sicuro. Non consegnate mai il kit luci ad altre persone senza le istruzioni per l'uso.

| **Significato dei simboli:** | |
|---|---|
| ⚠ **AVVERTENZA: Tensione elettrica!** | ⚠ **ATTENZIONE** |
| Vi avverte di un pericolo immediato per la vita. | Indica rischi per la salute e possibili danni alle cose. |

## INDICAZIONI DI SICUREZZA

- I lavori di installazione e collegamento possono venir eseguiti esclusivamente da un elettricista professionista autorizzato. Devono essere rispettate le norme di installazione vigenti.
- Tolga la tensione dall'approvvigionamento della corrente ovvero del cavo di alimentazione, prima di eseguire un lavoro. Altrimenti c'è pericolo di vita!
- Parti del kit luci si riscaldano durante l'uso. Mantenere una distanza di sicurezza dai materiali infiammabili. In nessun caso la lampada deve essere coperto.
- Il kit luci non deve essere alterato o modificato.
- Non fissate mai direttamente la luce della lampada.
- Questo apparecchio può essere utilizzato da bambini dagli 8 anni in su e da persone con ridotte capacità fisiche, sensoriali o mentali o con scarsa esperienza e conoscenza, se hanno ricevuto una supervisione o istruzioni sull'uso dell'apparecchio in modo sicuro e ne comprendono i pericoli.
- I bambini non devono giocare con l'apparecchio. I bambini non dovrebbero pulire l'apparecchio senza sorveglianza.
- Pulire la lampada con un panno morbido e asciutto solo quando è spenta o senza tensione. Non usare acqua o detergenti!
- In caso di malfunzionamento, non deve più esser continuare ad utilizzare il apparecchio di illuminazione. Si ha un malfunzionamento quando si verificano danni visibili (ad es. luce lampeggiante, fuoriuscita di fumo o odore di bruciato).
- In caso di danni, contattare il produttore o un rivenditore autorizzato. Le riparazioni possono essere eseguite solo da elettricisti qualificati.
- Smaltire il materiale d'imballaggio e il foglio in modo ecologico e fuori dalla portata dei bambini. I bambini possono rimanere impigliati in ciò mentre giocano e soffocare.

## USO PER LO SCOPO PREVISTO

⚠ **ATTENZIONE:** Osservare tutte le indicazioni! Un montaggio improprio del ventilatore da soffitto e del illuminazione può portare a gravi lesioni.

Il lampade serve esclusivamente per l'illuminazione e deve essere:

- ▶ azionato solo se montato saldo su un Ventilatore a soffitto CasaFan **ECO INTERIOR**, **ECO TALOS** o **ECO VOLARE**.
- ▶ utilizzato solo con la tensione nominale indicata sulla targhetta.
- ▶ utilizzato solo quando è completamente assemblato.

## SMONTAGGIO / CAMBIARE MODULO LED

⚠ **AVVERTENZA: Pericolo di scossa elettrica!** Spegnere la lampada e scollegarla dall'alimentazione elettrica rimuovendo il fusibile.

Lo smontaggio si effettua nell'ordine inverso a quello descritto nella sezione «Montaggio».

- Il modulo LED contiene lampade incorporate. Se la lampada si guasta, l'intero modulo LED deve essere sostituito. Non smontare mai il modulo LED.
- Utilizzare solo parti originali per la sostituzione!

## SMALTIMENTO / RICICLAGGIO

Osservare le istruzioni per lo smaltimento a pagina 28.

| **Dati tecnici:** | |
|---|---|
| Tipo | VIT-LED |
| Potenza max. (W) | 12 |
| CRI | 83 |
| Dimmerabile | si |
| Flusso luminoso (lm) | 1.800 |
| Kelvin (K) | 3.000/4.000/5.000 |
| Angolo del fascio luminoso (°) | 120 |
| Vita di servizio (h) | ca. 30.000 |
| Peso Lampada / Vetro ca. (kg) | 0,44 / 0,48 |
| Questo prodotto contiene una sorgente luminosa di classe di efficienza energetica F | |
| Con riserva di modifiche tecniche. | |

*Traducción de las instrucciones originales*

## Sobre estas instrucciones

Antes de usar la luminaria de ventilador de techo CasaFan, lea cuidadosamente las instrucciones de montaje y uso. Guarda las instrucciones de uso en un lugar seguro. Nunca entregue la luminaria a otra persona sin el manual de instrucciones.

| **Explicación de símbolos:** | |
|---|---|
| ⚠ **ADVERTENCIA: ¡Tensión eléctrico!** | ⚠ **ATENCIÓN** |
| Le advierte de un peligro inmediato para la vida. | Indica los riesgos para la salud y los posibles daños a la propiedad. |

## INDICACIONES DE SEGURIDAD

- Los trabajos de instalación y conexión sólo pueden ser realizados por un electricista profesional autorizado. Deben observarse las normas de instalación aplicables.
- Antes de empezar con cualquier tipo de trabajo, desconecte la fuente de alimentación resp. el cable de alimentación. ¡De lo contrario, la vida corre peligro!
- Partes de la luminaria se calientan durante el uso. Manténgase a una distancia segura de los materiales inflamables. Bajo ninguna circunstancia se debe cubrir la luminaria.
- La luminaria no debe ser alterada o modificada.
- Nunca mire directamente a la luz de la luminaria.
- Este aparato puede ser utilizado por niños a partir de 8 años y personas con capacidades físicas, sensoriales o mentales reducidas, o falta de experiencia y conocimiento, si no están controladas o instruidas para usar el dispositivo de manera segura y entienden los riesgos involucrados.
- Los niños no deben jugar con el dispositivo. Los niños no deben limpiar el aparato sin supervisión.
- Limpie la luminaria únicamente con un paño suave y seco cuando esté apagada o sin corriente. ¡Non usare acqua o detergenti!
- En caso de mal funcionamiento, la luminaria ya no debe ser utilizada. Existe un mal funcionamiento cuando aparecen daños visibles (p.ej. luz parpadeante, escape de humo u olor a quemado).
- En caso de daños, póngase en contacto con el fabricante o con un distribuidor autorizado. Las reparaciones sólo pueden ser realizadas por electricistas autorizados.
- Deshágase de los materiales de embalaje y los folios de manera respetuosa con el medio ambiente y fuera del alcance de los niños. Los niños pueden quedar atrapados en ella mientras juegan y se asfixian.

## USO CONFORME A LOS FINES PREVISTOS

**ATENCIÓN:** ¡Observe todas las indicaciones de montaje! El montaje incorrecto del ventilador de techo y de la iluminación puede provocar lesiones graves.

Esta luminaria es sólo para fines de iluminación y debe:

- ▶ utilizarse solamente cuando esté firmemente montado en un ventilador de techo CasaFan **ECO INTERIOR**, **ECO TALOS** o **ECO VOLARE**.
- ▶ utilizarse solamente con el tensión nominal indicado en la placa de identificación.
- ▶ utilizarse solamente cuando está completamente ensamblado.

## DESMONTAJE / CAMBIAR EL MÓDULO LED

**ADVERTENCIA: ¡Peligro de descarga eléctrica!** Apague la luz y desconéctela de la red eléctrica quitando el fusible.

El desmontaje se realiza en el orden inverso al descrito en el apartado “Montaje“.

- El módulo LED contiene lámparas incorporadas. Si la lámpara falla, hay que sustituir todo el módulo LED. No desmonte nunca el módulo LED.
- Al sustituirlas, utilice únicamente piezas originales.

## ELIMINACIÓN / RECICLAJE

Tenga en cuenta las instrucciones de eliminación de la página 29.

| **Datos técnicos:** | |
|---|---|
| Tipo | VIT-LED |
| Potencia máx. (W) | 12 |
| CRI | 83 |
| Regulable | si |
| Flujo luminoso (lm) | 1.200 |
| Color de la luz (K) | 3.000/4.000/5.000 |
| Ángulo de haz (°) | 120 |
| Vida de servicio (h) | ca. 30.000 |
| Peso Lámpara / Vidrio aprox. (kg) | 0,44 / 0,48 |
| Este producto incluye una fuente de luz de la clase de eficiencia energética F | |
| Cambios técnicos reservados. | |

## O tomto návodu

Před použitím svítidlo pro stropní ventilátory CasaFan si pečlivě přečtěte montáži a provozní pokyny. Návod k použití uschovejte na bezpečném místě. Svítidlo nikdy nedávejte jiné osobě bez návodu k použití.

| **Význam symbolů:** | |
|---|---|
| ⚠ **VAROVÁNÍ: Elektrické napětí!** | ⚠ **POZOR:** |
| Varuje vás před bezprostředním ohrožením života. | Označuje zdravotní rizika a možné škody na majetku. |

## BEZPEČNOSTNÍ INSTRUKCE

- Instalační práce a práce na elektrickém připojení smí provádět pouze autorizovaný elektrikář. Je třeba dodržovat platné instalační předpisy.
- Před zahájením jakékoli činnosti odpojte zařízení od napájení. Jinak hrozí nebezpečí života!
- Části svítidla se během používání zahřívají. Udržujte bezpečnou vzdálenost od hořlavých materiálů. Svítidlo nesmí být za žádných okolností zakryto.
- Svítidlo nesmí být měněno ani upravováno.
- Nikdy se nedívejte přímo do světla svítidla.
- Tento přístroj smí být ovládán dětmi od věku 8 let a osobami se sníženými zrakovými, fyzickými nebo mentálními schopnostmi nebo nedostatkem zkušeností za dozoru zkušené osoby nebo po důkladném poučení o používání přístroje v souladu s bezpečnostními pokyny.
- Děti nesmějí hrát se zařízením. Děti nesmí zařízení čistit bez dozoru.
- Svítidlo čistěte pouze měkkým suchým hadříkem, pokud je vypnuté nebo bez napětí. Nepoužívejte vodu ani saponáty!
- V případě poruchy nesmí být svítidlo dále používáno. Porucha nastane, když dojde k viditelnému poškození (např. Blikající světlo, unikající kouř nebo zápach).
- V případě poškození kontaktujte výrobce nebo autorizovaného prodejce. Opravy mohou provádět pouze elektrikáři s licencí.
- Obalový materiál, jako je fólie, zlikvidujte způsobem šetrným k životnímu prostředí a nepřístupným dětem. Děti se v něm mohou chytit při hraní a dusit se.

CZ

## POUŽITÍ V SOULADU S URČENÍM

⚠ **POZOR!** Dodržujte všechny pokyny pro montáž. Nesprávná montáž stropního ventilátoru a svítidlo, může způsobit vážné zranění.

Svítidlo je určeno pouze pro osvětlení a smí:

- ▶ být provozováno pouze pevně namontované na stropním větráku CasaFan **ECO INTERIOR**, **ECO TALOS** a **ECO VOLARE**.
- ▶ být provozovat pouze s napětím uvedeným na typovém štítku.
- ▶ být provozováno pouze při kompletně smontovaném.

## DESMONTAJE / CAMBIAR EL MODUL LED

⚠ **VAROVÁNÍ: Nebezpečí úrazu elektrickým proudem!** Vypněte světlo a odpojte jej od elektrické sítě vyjmutím pojistky.

Demontáž se provádí v opačném pořadí, než je popsáno v části “Montáž“.

- Modul LED obsahuje vestavěné lampy. Pokud dojde k poruše lampy, je nutné vyměnit celý modul LED. Modul LED nikdy nerozebírejte.
- Při výměně používejte pouze originální díly.

## LIKVIDACE / RECYKLACE

Dodržujte pokyny pro likvidaci na straně 62.

| **Technické údaje:** | |
|---|---|
| Typ | VIT-LED |
| Výkon max. (W) | 12 |
| CRI | 83 |
| Stmívatelné | ano |
| Světelný tok (lm) | 1.800 |
| Barva světla (K) | 3.000/4.000/5.000 |
| Úhlem paprsku (°) | 120 |
| Životnost (h) | cca 30.000 |
| Hmotnost Lampy / Sklo cca (kg) | 0,44 / 0,48 |
| Tento výrobek obsahuje světelný zdroj třídy energetické účinnosti F | |
| Technické změny vyhrazeny. | |

## Over deze bedieningshandleiding

Voordat u de lamp voor de CasaFan plafondventilator gebruikt, dient u de montage- en bedieningshandleiding zorgvuldig te lezen. Bewaar de bedieningshandleiding binnen handbereik. Geef de lamp nooit door aan andere mensen zonder deze instructies.

| **Verklaring van de gebruikte symbolen:** | |
|---|---|
| ⚠ **WAARSCHUWING: Elekr. spanning!** | ⚠ **LET OP:** |
| Waarschuwt u voor direct levensgevaar. | Wijst op gevaren voor de gezondheid en mogelijke materiële schade. |

## VEILIGHEIDSINSTRUCTIES

- Installatiewerkzaamheden en werkzaamheden aan de elektrische aansluiting mogen uitsluitend worden uitgevoerd door een elektricien. De geldende installatievoorschriften moeten in acht worden genomen.
- Vóór alle werkzaamheden de netspanning uitschakelen resp. de aansluitkabel loskoppelen! Anders bestaat er levensgevaar!
- Delen van de armatuur worden tijdens het gebruik warm. Houd een veilige afstand tot brandbare materialen aan. De armatuur mag in geen geval worden afgedekt.
- De lamp mag niet gewijzigd of omgebouwd worden.
- Kijk nooit rechtstreeks in het licht van de armatuur.
- Dit armatuur mag worden gebruikt door kinderen van 8 jaar en ouder en personen met beperkte fysieke, zintuiglijke of mentale vermogens of een gebrek aan ervaring en kennis, op voorwaarde dat zij voldoende toezicht of gedetailleerde instructies hebben gekregen over hoe zij het armatuur op een veilige manier kunnen gebruiken en de gevaren ervan begrijpen.
- Kinderen mogen niet met de armatuur spelen. Kinderen mogen de armatuur niet zonder toezicht schoonmaken.
- Reinig de armatuur alleen met een droge, zachte doek als deze van het stroomnet is losgekoppeld. Gebruik geen water of reinigingsmiddelen!
- In geval van een storing mag u de lamp niet verder gebruiken. Er is sprake van een storing wanneer er zichtbare schade is (b.v. rook of brandlucht).
- Neem in geval van schade contact op met de fabrikant of een erkende dealer. Reparaties mogen alleen worden uitgevoerd door gekwalificeerde elektriciens.
- Gooi verpakkingsmateriaal en folie op een milieuvriendelijke manier weg en buiten het bereik van kinderen.

## BESTIMMUNGSGEMÄSSE VERWENDUNG

⚠ **LET OP:** Neem alle installatie-instructies in acht! Onjuiste montage van de plafondventilator en de verlichting kan ernstig letsel veroorzaken.

De armatuur is alleen bedoeld voor verlichtingsdoeleinden en mag:

- ▶ alleen worden gebruikt wanneer zij vast gemonteerd is op een CasaFan plafondventilator **ECO INTERIOR**, **ECO TALOS** en **ECO VOLARE**.
- ▶ alleen worden gebruikt met de spanning die op de Bedienen met het typeplaatje.
- ▶ alleen in volledig gemonteerde toestand te gebruiken.

## DEMONTAGE / VERANDER LED-MODULE

⚠ **WAARSCHUWING: Gevaar voor elektrische schokken!** Doe het licht uit en haal de stekker uit het stopcontact door de zekering te verwijderen.

De demontage geschiedt in de omgekeerde volgorde als beschreven in het hoofdstuk “Montage”.

- De LED-module bevat geïntegreerde lampen. Als de lamp defect is, moet de LED-module worden vervangen. Haal de LED-module nooit uit elkaar.
- Gebruik bij vervanging alleen originele onderdelen!

## VERWIJDERING / RECYCLING

Neem de verwijderingsinstructies op pagina 29 in acht.

| **Technische gegevens:** | |
|---|---|
| Type | VIT-LED |
| Vermogen max. (W) | 12 |
| CRI | 83 |
| Dimbaar | ja |
| Lichtstroom (lm) | 1.800 |
| Lichtgevende kleur (K) | 3.000/4.000/5.000 |
| Stralingshoek (°) | 120 |
| Levensduur (h) | ca. 30.000 |
| Gewicht lamp / lampglas ca. (kg) | 0,44 / 0,48 |
| Dit product bevat een lichtbron met energie-efficiëntieklasse F | |
| Onder voorbehoud van technische wijzigingen. | |

## Informacje o niniejszej instrukcji obsługi

Przed użyciem lampki CasaFan do wentylatora sufitowego należy uważnie przeczytać instrukcję obsługi. Instrukcję obsługi należy przechowywać w zasięgu ręki. Nigdy nie należy przekazywać lampki innej osobie bez instrukcji obsługi.

| **Objaśnienie symboli:** | |
|---|---|
| ⚠ **OSTRZEŻENIE: Napięcie elektr.!** | ⚠ **UWAGA:** |
| Ostrzega o bezpośrednim zagrożeniu życia. | Ostrzega przed zagrożeniami dla zdrowia i możliwymi szkodami materialnymi. |

## INSTRUKCJE BEZPIECZEŃSTWA

- Prace instalacyjne oraz prace przy przyłączu elektrycznym mogą być wykonywane wyłącznie przez uprawnionego elektryka. Należy przestrzegać obowiązujących przepisów instalacyjnych.
- Przed przystąpieniem do jakichkolwiek prac należy wyłączyć zasilanie lub odłączyć przewód zasilający! W przeciwnym razie istnieje zagrożenie dla życia!
- Podczas użytkowania części lampy nagrzewają się. Należy zachować bezpieczną odległość od materiałów łatwopalnych. W żadnym wypadku nie wolno przykrywać oprawy.
- Zestawu oświetleniowego nie wolno modyfikować ani przerabiać.
- Nie wolno patrzeć bezpośrednio w światło oprawy.
- Oprawa może być używana przez dzieci w wieku od 8 lat wzwyż oraz osoby o ograniczonych zdolnościach fizycznych, sensorycznych lub umysłowych, a także osoby nieposiadające doświadczenia i wiedzy, jeżeli otrzymały one nadzór lub instrukcję dotyczącą bezpiecznego korzystania z urządzenia i rozumieją związane z tym zagrożenia.
- Dzieci nie powinny bawić się oprawą. Dzieci nie mogą czyścić oprawy bez nadzoru.
- Oprawę należy czyścić suchą, miękką szmatką tylko wtedy, gdy jest odłączona od zasilania. Nie wolno używać wody ani środków czyszczących!
- W przypadku wystąpienia usterki nie wolno dalej eksploatować oprawy. Nieprawidłowe działanie występuje wtedy, gdy pojawiają się widoczne uszkodzenia (np. migoczące światło, wydobywający się dym lub zapach spalenizny).
- W przypadku uszkodzenia należy skontaktować się z producentem lub autoryzowanym sprzedawcą. Naprawy mogą być wykonywane wyłącznie przez wykwalifikowanych elektryków.
- Materiał opakowaniowy i folie należy utylizować w sposób przyjazny dla środowiska i niedostępny dla dzieci.

PL

## ZASTOSOWANIE ZGODNE Z PRZEZNACZENIEM

⚠ **UWAGA:** Należy przestrzegać wszystkich instrukcji montażu! Nieprawidłowy montaż lampy może doprowadzić do poważnych obrażeń ciała.

Oprawa służy wyłącznie do celów oświetleniowych i może:

- ▶ działać tylko wtedy, gdy jest trwale zamontowana na Wentylator sufitowy CasaFan **ECO INTERIOR**, **ECO TALOS** i **ECO VOLARE**.
- ▶ być zasilana wyłącznie napięciem znamionowym podanym na
- ▶ etykiecie znamionowej.
- ▶ być użytkowana tylko po całkowitym zmontowaniu.

## DEMONTAŻ / ZMIANA MODUŁ LED

⚠ **OSTRZEŻENIE: Ryzyko porażenia prądem!** Wyłącz światło i wyjmij wtyczkę z gniazdka, wyjmując bezpiecznik.

Procedura jest taka sama jak w rozdziale „Montaż“, ale w odwrotnej kolejności.

- Moduł LED zawiera wbudowane lampki. Jeśli lampa ulegnie uszkodzeniu, należy wymienić cały moduł LED. Nie wolno demontować modułu LED.
- Przy wymianie używać tylko oryginalnych części!

## UTYLIZACJA / RECYKLING

Należy przestrzegać wskazówek dotyczących utylizacji podanych na stronie 29.

| **Dane techniczne:** | |
|---|---|
| Typ | VIT-LED |
| Maks. moc (W) | 12 |
| CRI | 83 |
| Możliwość ściemniania | tak |
| Strumień świetlny (lm) | 1.800 |
| Barwa światła (K) | 3.000/4.000/5.000 |
| Kąt wiązki (°) | 120 |
| Żywotność (h) | ok. 30.000 |
| Waga lampa / szkło ok. (kg) | 0,44 / 0,48 |
| Ten produkt zawiera źródło światła o klasie wydajności energetycznej F | |
| Zmiany techniczne zastrzeżone. | |

## DE Montage Leuchte
## FR Montage du luminaire
## ES Montaje de iluminación
## NL Montage verlichting
## GB Installation light kit
## IT Montaggio dell‘illuminazione
## CZ Montáž svítidla
## PL Montaż oświetlenia

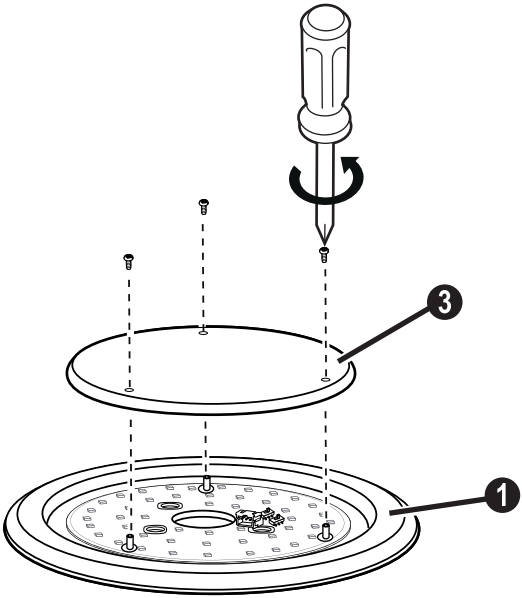


DE Auspacken und auf Vollständigkeit prüfen (Abbildung A, Seite 2).
Nehmen Sie den Diffusor ❸ vom Leuchtenhalter, indem Sie die Schrauben lösen.

GB Unpack and check that everything is complete (figure A, page 2).
Remove the diffuser ❸ from the base of the light kit by loosening the screws.

FR Déballez et vérifiez que tout est complet (figure A, page 2).
Retirez le diffuseur ❸ du socle de la luminaire en desserrant les vis.

IT Disimballare e controllare che tutto sia completo (figura A, pagina 2).
Rimuovere il diffusore ❸ dalla base del kit luci allentando le viti.

ES Desempaca y comprueba que todo esté completo (figura A, página 2).
Retire el difusor ❸ de la base de la luminaria aflojando los tornillos.

CZ Rozbalte a zkontrolujte úplnost (obrázek A, strana 2).
Vyjměte difuzor ❸ z základnu svítidla povolením šroubů.

NL Uitpakken en controleren op volledigheid (figuur A, pagina 2).
Verwijder de diffuser ❸ van de lamphouder door de schroeven los te draaien.

PL Rozpakuj i sprawdź, czy wszystko jest kompletne (rysunek A, strona 2).
Zdejmij dyfuzor ❸ z uchwytu oświetleniowego, wykręcając śruby.

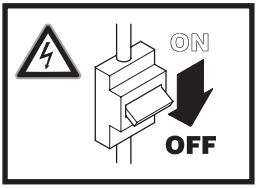


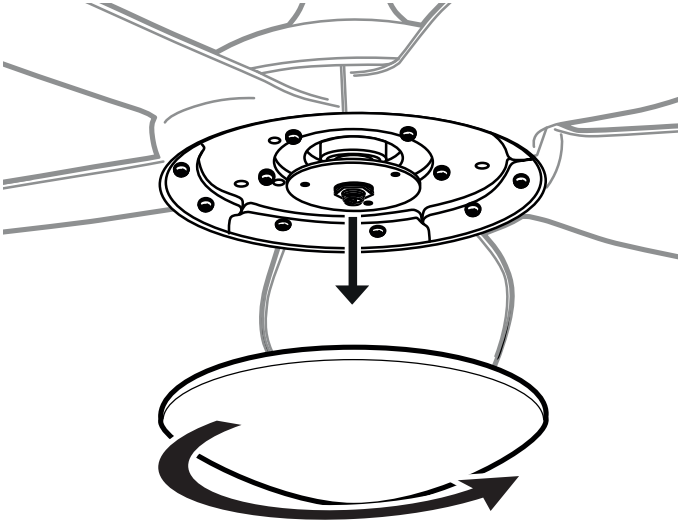

DE **WARNUNG: Gefahr eines Stromschlags!** Schalten Sie die Stromversorgung aus und trennen Sie die Stromzufuhr durch Entfernen der Sicherung.

Entfernen Sie am Deckeckenventilator die untere Abdeckung.

GB **WARNING: Danger of electric shock!** Switch off the power supply (fuse).

Remove the lower cover from the ceiling fan.

FR **AVERTISSEMENT : Risque de choc électrique !** Coupez l'alimentation électrique (fusible).

Retirez le couvercle inférieur du ventilateur de plafond.

IT **AVVERTENZA: Pericolo di scossa elettrica!** Spegnere l'alimentazione (fusibile).

Rimuovere il coperchio inferiore del ventilatore a soffitto.

ES **ADVERTENCIA: ¡Peligro de descarga eléctrica!** Apaga la fuente de alimentación (fusible).

Retire la cubierta inferior del ventilador de techo.

CZ **VAROVÁNÍ: Nebezpečí úrazu elektrickým proudem!** Vypněte napájení (pojistka).

Odstraňte spodní kryt stropního ventilátoru.

NL **WAARSCHUWING: Gevaar voor elektrische schokken!** Schakel de stroomtoevoer uit (zekering).

Verwijder de onderste afdekking van de plafondhoekventilator.

PL **WARNING: Ryzyko porażenia prądem!** Wyłączyć zasilanie (bezpiecznik).

Zdjąć dolną pokrywę z wentylatora sufitowego.

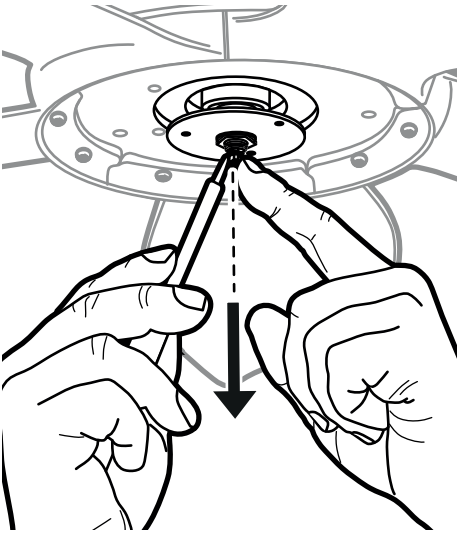

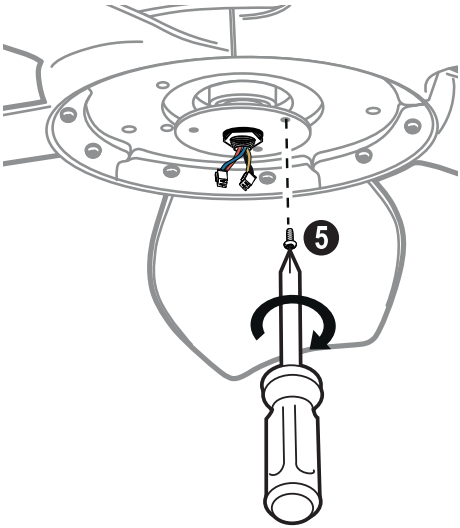


DE Ziehen Sie vorsichtig die Kabel mit dem Stecker aus der Motorachse.
- Entfernen Sie die Schutzhüllen von den Steckern.
Drehen Sie 1 Schraube in die Motorplatte, bis diese etwa 5 mm heraussteht.

GB Carefully pull the cable with the plug out of the motor axle.
- Remove the protective covers from the plugs.
Turn 1 screw into the motor plate until it sticks out about 5 mm.

FR Tirez avec précaution le câble avec la fiche hors de l‘essieu moteur.
- Retirez les couvercles de protection des prises.
Vissez 1 vis dans la plaque du moteur jusqu‘à ce qu‘elle dépasse d‘environ 5 mm.

IT Estrarre con cautela il cavo con la spina dall‘asse del motore.
- Rimuovere i coperchi di protezione dalle spine.
Ruotare 1 vite nella piastra del motore finché non sporge di circa 5 mm.

ES Tire cuidadosamente del cable con el enchufe fuera del eje motor.
- Retire las cubiertas protectoras de los tapones.
Gire 1 tornillo en la placa del motor hasta que sobresalga unos 5 mm.

CZ Opatrně vytáhněte kabel se zástrčkou z motorové nápravy.
- Odstraňte ochranné kryty z konektorů.
Otočte 1 šroub v desce motoru, dokud nevyčnívá asi 5 mm.

NL Trek de kabel met de stekker voorzichtig uit de motoras.
- Verwijder de beschermkappen van de stekkers.
Draai 1 schroef in de motorplaat tot hij ongeveer 5 mm uitsteekt.

PL Ostrożnie wyciągnąć kabel z wtyczką z osi silnika.
- Zdejmij osłony ochronne z wtyczek.
Przekręć 1 śrubę w płycie silnika tak, aby wystawała na ok. 5 mm.

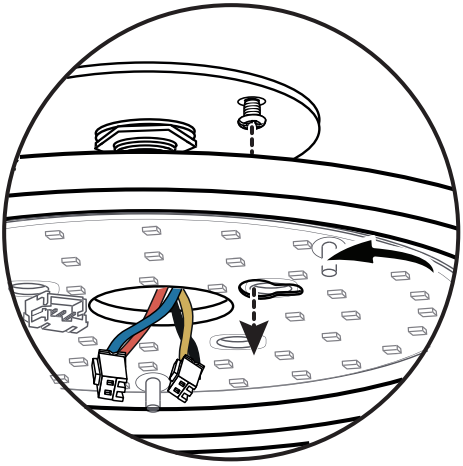

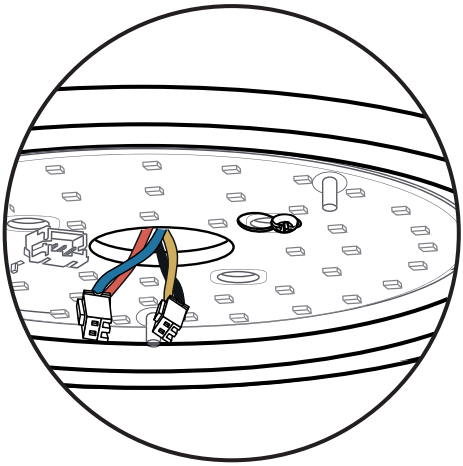

DE Befestigen Sie den Leuchtenhalter, indem Sie die Bajonettaufnahme in die Schraube an der Motorplatte drehen und einrasten.
- Führen Sie das Kabel mit Stecker durch die mittlere Öffnung.

GB Fasten the light kit base by turning the bayonet mount into the screw on the motor plate and engaging it.
- Feed the cable with the plug through the middle opening.

FR Fixez le socle de la luminaire en tournant et en enclenchant le logement à baïonnette dans la vis sur la plaque du moteur.
- Faites passer le câble avec la fiche par l'ouverture centrale.

IT Fissare la base del kit luci ruotando l'attacco a baionetta nella vite sulla piastra del motore e fissandolo.
- Far passare il cavo con la spina attraverso l'apertura centrale.

ES Fije la base de la luminaria girando la montura de bayoneta en el tornillo de la placa del motor y encajándola.
- Pasa el cable con el enchufe por la abertura central.

CZ Připevněte držák světla otočením bajonetového držáku do šroubu na desce motoru a jeho zajištěním.
- Kabel se zástrčkou zasuňte skrz prostředního otvoru.

NL Bevestig de lamphouder door de bajonetsluiting in de schroef op de motorplaat te draaien en vast te zetten.
- Voer de kabel met de stekker door de middelste opening.

PL Zamocuj uchwyt oprawy, obracając mocowanie bagnetowe do śruby na płycie silnika i zatrzaskując je.
- Poprowadź przewód z wtyczką przez środkowy otwór.

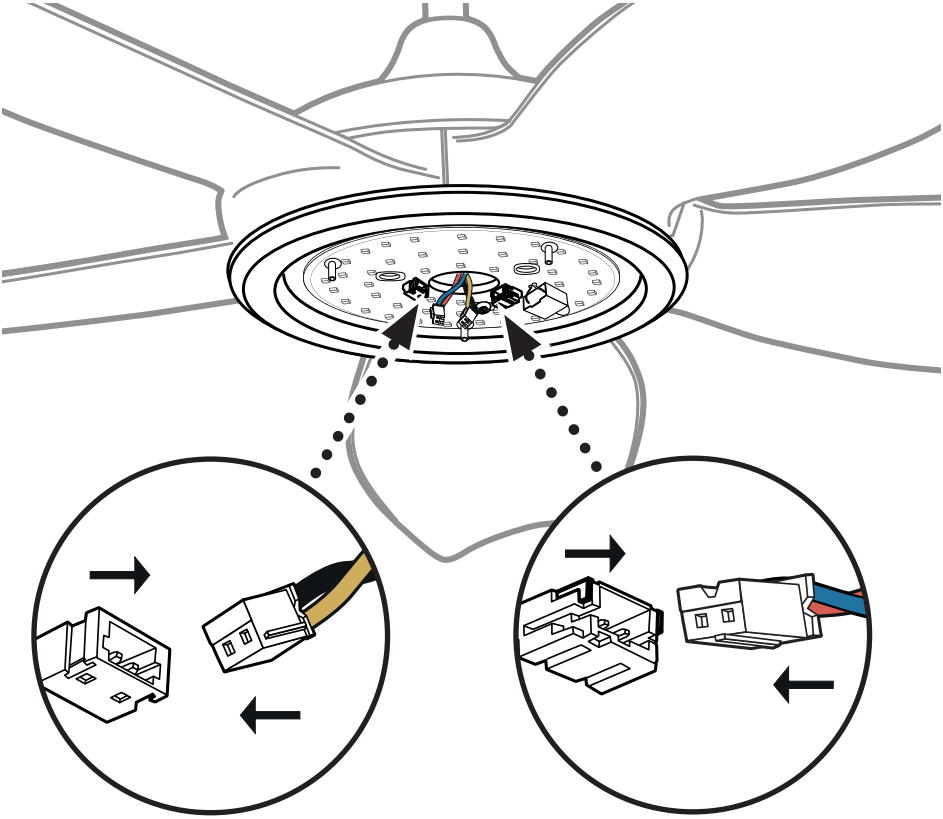

DE Verbinden Sie die Stecker mit den passenden Gegenstücken auf dem LED-Modul.

GB Connect the plugs to the matching counterparts on the LED module.

FR Reliez les connecteurs aux contreparties correspondantes sur le module LED.

IT Collegare i connettori alle controparti corrispondenti sul modulo LED.

ES Conecte los enchufes a las contrapartes correspondientes del módulo LED.

CZ Připojte konektory k odpovídajícím protikusům na modulu LED.

NL Verbind de stekkers met de bijpassende tegenpolen op de LED-module.

PL Podłącz wtyczki do odpowiednich odpowiedników na module LED.

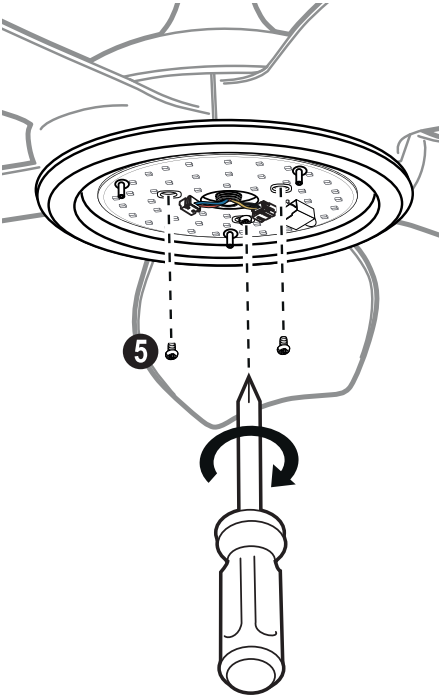


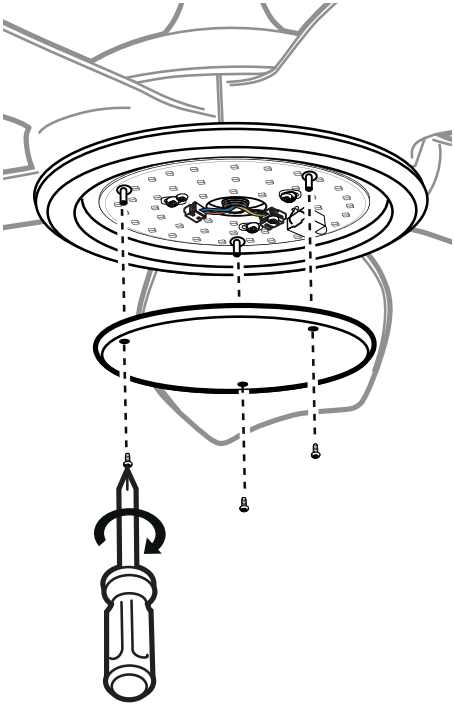

DE Befestigen Sie den Leuchtenhalter an der Motorplatte mit 3 Schrauben (❺).

GB Fasten the base of the light kit to the motor plate with 3 screws (❺).

FR Fixer le socle du luminaire à la plaque du moteur à l'aide des 3 vis ( ❺ ) .

IT Fissare la base del kit luci alla piastra motore utilizzando le 3 viti (❺).

ES Fijar la base de la luminaria a la placa del motor con los 3 tornillos (❺).

CZ Upevněte základnu svítidla k desce motoru pomocí 3 šroubů (❺).

NL Bevestig de lichtarmatuur aan de motorplaat met de 3 schroeven (❺).

PL Připevněte držák světla k desce motoru pomocí 3 šroubů (❺).

DE Befestigen Sie den Diffuser mit den drei kleinen Schrauben.

GB Fasten the diffuser with the three samll screws.

FR Fixez le diffuseur à l'aide des trois petites vis.

IT Fissare il diffusore con le tre piccole viti.

ES Fijar el difusor con los tres tornillos pequeños.

CZ Upevněte difuzor třemi malými šrouby.

NL Bevestig de diffuser met drie schroeven.

PL Przymocuj dyfuzor za pomocą trzech wkrętów.

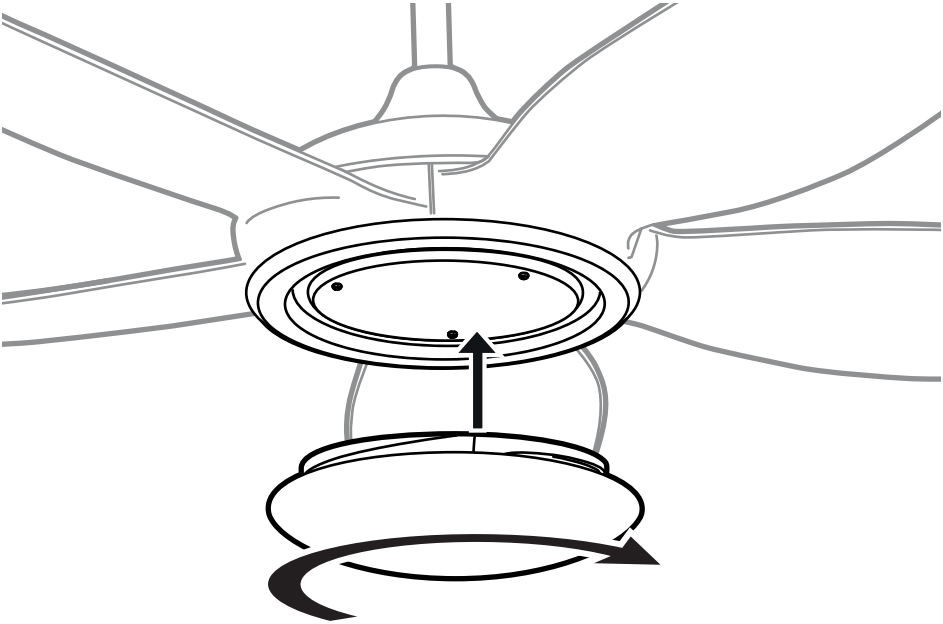

DE Setzen Sie das Leuchtenglas in den Leuchtenhalter und drehen Sie es ganz nach rechts.
- Der Zusammenbau ist abgeschlossen.

GB Place the luminaire glass in the base of the ligth kit and turn it all the way to the right.
- The assembly is completed.

FR Placez le verre de luminaire dans la base du luminaire et tournez-le complètement vers la droite.
- L'assemblage est terminé.

IT Posizionare il vetro luminaire nella base del kit luci e ruotarlo completamente a destra.
- L'assemblaggio è completato.

ES Coloque el vidrio de luminaria en la base de la luminaria y gírela completamente hacia la derecha.
- El montaje está terminado.

CZ Umístěte svítidlo sklo do základny svítidla a otočte jej zcela doprava.
- Montáž je dokončena.

NL Plaats het lampglas in de lamphouder en draai het helemaal naar rechts.
- De montage is voltooid.

PL Umieść szkło lampy w uchwycie lampy i obróć go do końca w prawo.
- Montaż jest zakończony.

DE **Bedienung** GB **Operation** FR **Foncionnement** IT **Funzionamento**
ES **Operación** CZ **Obsluha** NL **Bediening** PL **Obsługa**

DE **Licht ein-/ausschalten:** Drücken Sie die Taste .

GB **Switching light on/off:** Press the button on your remote control.

FR **Allumer/éteindre la lumière :** Appuyez sur le bouton .

IT **Accensione/spegnimento della luce:** Premere il tasto .

ES **Encender/apagar la luz:** Presione el botón .

CZ **Zapnutí/vypnutí světla:** Stiskněte tlačítko .

NL **Schakel het licht aan/uit:** Druk op de knop .

PL **Włączanie/wyłączanie światła:** Naciśnij przycisk .

---

DE **Lichtfarbe anpassen:** Die Leuchte ermöglicht den Betrieb von drei vordefinierten Farbtemperaturen – warmweiß (3.000K), neutralweiß (4.000K) und kaltweiß (5.000K). Durch das wiederholte Drücken der Taste innerhalb von 3 Sekunden wechseln Sie zur nächsten Lichtfarbe.

GB **Adjust luminous colour:** Your luminaire allows you to operation three predefined colour temperatures – warm white (3,000K), neutral white (4,000K) and cold white (5,000K). By pressing the button several times within 3 seconds, you switch to the next luminous colour.

FR **Ajuster couleur de la lumière :** La lampe vous permet de faire fonctionner trois températures de couleur prédéfinies – blanc chaud (3.000K), blanc neutre (4.000K) et blanc froid (5.000K). En appuyant plusieurs fois sur le bouton dans les 3 secondes, vous passez à la couleur de lumière suivante.

IT **Regolazione del colore della luce:** La lampada permette di azionare tre temperature di colore predefinite – bianco caldo (3.000K), bianco neutro (4.000K) e bianco freddo (5.000K). Premendo ripetutamente il tasto entro 3 secondi, è possibile passare al colore di luce successivo.

ES **Ajustar el color de la luz:** La lámpara le permite operar tres temperaturas de color predefinidas – blanco cálido (3.000K), blanco neutral (4.000K) y blanco frío (5.000K). Pulsando repetidamente el botón en 3 segundos, puedes cambiar al siguiente color de luz.

CZ **Upravte barvu světla:** Vaše svítidlo umožňuje provoz se třemi předdefinovanými teplotami barev – teplá bílá (3.000K), neutrální bílá (4.000K) e studená bílá (5.000K). Opakovaným stisknutím tlačítka do 3 sekund přepnete na další barvu světla.

NL **Lichtkleur aanpassen:** Met de verlichting kunt u werken met drie vooraf gedefinieerde kleurtemperaturen – warm wit (3.000K), neutraal wit (4.000K) en koel wit (5.000K). Druk binnen 3 seconden herhaaldelijk op de toets om over te schakelen naar de volgende lichtkleur.

PL **Wyreguluj barwa światła:** Oprawa umożliwia pracę w trzech predefiniowanych

temperaturach barwowych – ciepłej bieli (3000K), neutralnej bieli (4000K) i chłodnej bieli (5000K). Kilkukrotne naciśnięcie przycisku w ciągu 3 sekund powoduje przełączenie na kolejny barwa światła.

---

DE **Licht dimmen:** Halten Sie die Taste bis zur gewünschten Helligkeit gedrückt.
- Ein Beep-Ton signalisiert Ihnen, dass der maximale Dimmbereich erreicht ist.

*HINWEIS: Wenn Sie die Leuchte mit der Fernbedienung ausschalten, merkt sich das Gerät die zuletzt eingestellte Lichtfarbe und Helligkeit.*

GB **Dim the light:** Press and hold the button until the desired brightness is reached.
- A beep tone signals that the maximum dimming range has been reached.

*NOTICE: If you switch off the light with the remote control, the appliance remembers the last light colour and brightness setting.*

FR **Diminuez les lumières :** Appuyez sur le bouton et maintenez-le enfoncé jusqu'à ce que la luminosité souhaitée soit atteinte.
- Un bip sonore signale que la plage de gradation maximale est atteinte.

*AVIS : Si vous éteignez la lumière avec la télécommande, l'appareil se souvient du dernier réglage de la couleur et de la luminosité de la lumière.*

IT **Abbassa le luci:** Tenere premuto il tasto fino a raggiungere la luminosità desiderata.
- Un segnale acustico segnala che è stato raggiunto il massimo campo di dimmerazione.

*AVVISO: Se si spegne la luce con il telecomando, l'apparecchio ricorda l'ultima impostazione del colore della luce e della luminosità.*

ES **Bajen las luces:** Presione y mantenga el botón hasta que se alcance el brillo deseado.
- Un tono de pitido indica que se ha alcanzado el máximo rango de atenuación.

*AVISO: Si se apaga la luz con el mando a distancia, el aparato recuerda el último ajuste de color de luz y brillo.*

CZ **Tlumení světla:** Stiskněte a podržte tlačítko , dokud není dosaženo požadovaného jasu.
- Pípnutí signalizuje dosažení maximálního rozsahu stmívání.

*POZNÁMKA: Pokud vypnete světlo pomocí dálkového ovladače, zařízení si pamatuje naposledy nastavenou barvu a jas světla.*

NL **Dim het licht:** Houd de toets ingedrukt tot de gewenste helderheid is bereikt.
- Een pieptoon geeft aan dat het maximale dimbereik is bereikt.

*OPMERKING: Wanneer u de armatuur uitschakelt met de afstandsbediening, onthoudt het toestel de laatst ingestelde lichtkleur en helderheid.*

PL **Przyciemnij światło:** Naciśnij i przytrzymaj przycisk do momentu uzyskania żądanej jasności.
- Sygnał dźwiękowy oznacza, że osiągnięto maksymalny zakres ściemniania.

*UWAGA: Jeśli wyłączysz światło za pomocą pilota, urządzenie zapamięta ostatnie ustawienie koloru i jasności światła.*

## DE ENTSORGUNG

Die Verpackung besteht aus umweltfreundlichen Materialien, die Sie über die örtlichen Recyclingstellen entsorgen können.

Die Kennzeichnung der Verpackungsmaterialien hilft bei der Abfalltrennung, diese sind gekennzeichnet mit Abkürzungen (a) und Nummern (b). Diese haben die folgende Bedeutung: 1 – 6 = Kunststoffe / 20 – 22 = Papier und Pappe / 80 – 99 = Verbundstoffe.

Das Produkt und die Verpackungsmaterialien sind recycelbar, entsorgen Sie diese getrennt für eine bessere Abfallverwertung. Das Triman-Logo gilt nur für Frankreich.

**Werfen Sie Elektrogeräte und Gerätebatterien nicht in den Hausmüll!**

Gemäß der europäischen Richtlinie 2012/19/EU über Elektro- und Elektronik-Altgeräte und der Umsetzung in nationales Recht müssen Elektroaltgeräte und Altbatterien getrennt gesammelt und einer umweltgerechten Wiederverwertung zugeführt werden.

Werfen Sie Ihr Produkt, wenn es ausgedient hat, nicht in den Hausmüll, sondern führen Sie dieses im Interesse des Umweltschutzes einem fachgerechten Recycling zu. Über Sammelstellen können Sie sich bei Ihrem Fachhändler oder Ihrer zuständigen Verwaltung informieren.

## GB DISPOSAL

The packaging is made of environmentally friendly materials that you can dispose of at local recycling points.

The labelling of packaging materials helps with waste separation, these are marked with abbreviations (a) and numbers (b). These have the following meaning: 1 – 6 = plastics / 20 – 22 = paper and cardboard / 80 – 99 = composites.

The product and packaging materials are recyclable, dispose of them separately for better waste treatment. The Triman logo is only valid for France.

**Do not throw electrical appliances and portable batteries in the household waste!**

According to the European Directive 2012/19/EU on waste electrical and electronic equipment and its implementation in national law, used electrical equipment and waste batteries must be collected separately and recycled in an environmentally sound manner.

In the interest of environmental protection, do not dispose of the product in household waste, but recycle it properly. You can obtain information about collection points from your specialist dealer or your local administration.

## FR MISE AU REBUT

Le produit et les matériaux d'emballage sont recyclables, éliminez-les séparément pour une meilleure valorisation des déchets. Le logo Triman n'est valable que pour la France.

**Ne jetez pas les appareils électriques et les pile portable avec les ordures ménagères !**

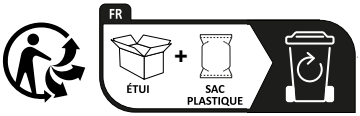


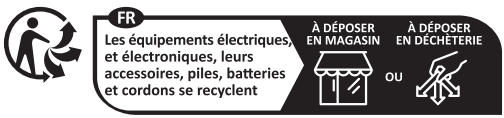


Points de collecte sur www.quefairedemesdechets.fr
Privilégiez la réparation ou le don de votre appareil !

Conformément à la directive européenne 2012/19/UE relative aux déchets d'équipements électriques et électroniques et à sa transposition en droit national, les déchets d'équipements électriques et les déchets de piles doivent être collectés séparément et recyclés de manière écologique.

Dans l'intérêt de la protection de l'environnement, ne jetez pas le produit avec les déchets ménagers, mais recyclez-le correctement. Vous pouvez obtenir des informations sur les points de collecte auprès de votre revendeur spécialisé ou de votre administration locale.

## IT SMALTIMENTO

L'imballaggio è fatto di materiali ecologici che puoi smaltire nei punti di riciclaggio locali.

L'etichettatura dei materiali di imballaggio aiuta la separazione dei rifiuti, questi sono contrassegnati con abbreviazioni (a) e numeri (b). Questi hanno il seguente significato: 1 – 6 = plastica / 20 – 22 = carta e cartone / 80 – 99 = materiali compositi.

Il prodotto e i materiali di imballaggio sono riciclabili, smaltirli separatamente per un migliore trattamento dei rifiuti. Il logo Triman è valido solo per la Francia.

**Non gettare apparecchi elettrici e pile portatil nei rifiuti domestici!**

Secondo la direttiva europea 2012/19/UE sui rifiuti di apparecchiature elettriche ed elettroniche e la sua attuazione nel diritto nazionale, i rifiuti di apparecchiature elettriche e rifiuti di pile devono essere raccolti separatamente e riciclati in modo ecologico.

Quando il vostro prodotto ha raggiunto la fine della sua vita utile, non gettatelo nei rifiuti domestici, ma riciclatelo professionalmente nell'interesse della protezione dell'ambiente. Potete informarvi sui punti di raccolta presso il vostro rivenditore specializzato o la vostra amministrazione locale.

## ES ELIMINACIÓN

El envase está fabricado con materiales respetuosos con el medio ambiente que puede desechar en los puntos de reciclaje locales.

b a

El etiquetado de los materiales de envasado ayuda a la separación de los residuos, estos están marcados con abreviaturas (a) y números (b). Tienen el siguiente significado: 1 – 6 = plásticos / 20 – 22 = papel y cartón / 80 – 99 = materiales compuestos.

El producto y los materiales de embalaje son reciclables, deséchelos por separado para un mejor reciclaje de los residuos. El logotipo de Triman sólo es válido para Francia.

**¡No tire los aparatos eléctricos ni las pilas portátiles a la basura doméstica!**

Según la Directiva Europea 2012/19/UE sobre residuos de aparatos eléctricos y electrónicos y su aplicación en la legislación nacional, los residuos de aparatos eléctricos y las pilas deben recogerse por separado y reciclarse de forma respetuosa con el medio ambiente.

Cuando su producto haya llegado al final de su vida útil, no lo tire a la basura doméstica, sino que recíclelo profesionalmente en aras de la protección del medio ambiente. Puede informarse sobre los puntos de recogida en su distribuidor especializado o en la administración local.

## CZ LIKVIDACE

Obal je vyroben z materiálů šetrných k životnímu prostředí, které můžete odevzdat na místních recyklačních místech.

b a

Označení obalových materiálů pomáhá při třídění odpadu, jsou označeny zkratkami (a) a čísly (b). Ty mají následující význam: 1 – 6 = plasty / 20 – 22 = papír a lepenka / 80 – 99 = kompozity.

Výrobek a obalové materiály jsou recyklovatelné, pro lepší recyklaci odpadu je likvidujte odděleně. Logo Triman platí pouze pro Francii.

**Nevyhazujte elektrické spotřebiče a přenosné baterie do domovního odpadu!**

Podle evropské směrnice 2012/19/EU o odpadních elektrických a elektronických zařízeních a její implementace do vnitrostátního práva musí být odpadních elektrických zařízeních a odpadní baterií sbírány odděleně a recyklovány způsobem šetrným k životnímu prostředí.

Po skončení životnosti výrobku jej nevyhazujte do domovního odpadu, ale v zájmu ochrany životního prostředí jej odborně recyklujte. Informace o sběrných místech získáte u svého specializovaného prodejce nebo na místním úřadě

## NL VERWIJDERING

De verpakking is gemaakt van milieuvriendelijke materialen die u bij de plaatselijke recyclingpunten kunt inleveren.

b a

De etikettering van de verpakkingsmaterialen helpt bij het scheiden van afval, deze zijn gemarkeerd met afkortingen (a) en nummers (b). Deze hebben de volgende betekenis: 1 – 6 = kunststoffen / 20 – 22 = papier en karton / 80 – 99 = composietmaterialen.

Het product en de verpakkingsmaterialen zijn recycleerbaar, gooi ze apart weg voor een betere afvalrecycling. Het Triman-logo is alleen geldig voor Frankrijk.

**Gooi elektrische apparaten en draagbare batterijen niet bij het huisvuil!**

Volgens de Europese Richtlijn 2012/19/EU betreffende afgedankte elektrische en elektronische apparatuur en de omzetting daarvan in nationaal recht, moeten afgedankte elektrische apparaten en afgedankte batterijen gescheiden worden ingezameld en op een milieuvriendelijke manier worden gerecycled.

Als uw product het einde van zijn levensduur heeft bereikt, gooi het dan niet bij het huisvuil, maar recycle het op de juiste manier in het belang van de bescherming van het milieu. U kunt inlichtingen inwinnen over de inzamelpunten bij uw vakhandelaar of bij uw plaatselijk bestuur.

## PL UTYLIZACJA

Opakowanie jest wykonane z materiałów przyjaznych dla środowiska, które można oddać do utylizacji w lokalnych punktach recyklingu.

b a

Oznakowanie materiałów opakowaniowych pomaga w segregacji odpadów - są one oznaczone skrótami (a) i numerami (b). Mają one następujące znaczenie: 1 – 6 = tworzywa sztuczne / 20 – 22 = papier i tektura / 80 – 99 = kompozyty.

Produkt i materiały opakowaniowe nadają się do recyklingu, należy je usuwać osobno, aby zapewnić lepszy recykling odpadów. Logo Triman jest ważne tylko we Francji.

**Nie wyrzucaj urządzeń elektrycznych i baterii przenośnych do odpadów domowych!**

Zgodnie z Dyrektywą Europejską 2012/19/UE w sprawie zużytego sprzętu elektrycznego i elektronicznego oraz jej wdrożeniem do prawa krajowego, zużyty sprzęt elektryczny i zużyte baterie muszą być zbierane oddzielnie i poddawane recyklingowi w sposób przyjazny dla środowiska.

Gdy produkt osiągnie kres swojej żywotności, nie należy wyrzucać go do śmieci, lecz poddać profesjonalnemu recyklingowi w trosce o ochronę środowiska. Informacje o punktach zbiórki można uzyskać u wyspecjalizowanego sprzedawcy lub w administracji lokalnej.

**Informationen für private Haushalte**

Das Elektro- und Elektronikgerätegesetz (ElektroG) enthält eine Vielzahl von Anforderungen an den Umgang mit Elektro- und Elektronikgeräten. Die wichtigsten sind hier zusammengestellt.

1. Getrennte Erfassung von Altgeräten

Elektro- und Elektronikgeräte, die zu Abfall geworden sind, werden als Altgeräte bezeichnet. Besitzer von Altgeräten haben diese einer vom unsortierten Siedlungsabfall getrennten Erfassung zuzuführen. Altgeräte gehören insbesondere nicht in den Hausmüll, sondern in spezielle Sammel- und Rückgabesysteme.

2. Batterien und Akkus sowie Lampen

Besitzer von Altgeräten haben Altbatterien und Altakkumulatoren, die nicht vom Altgerät umschlossen sind, sowie Lampen, die zerstörungsfrei aus dem Altgerät entnommen werden können, im Regelfall vor der Abgabe an einer Erfassungsstelle vom Altgerät zu trennen. Dies gilt nicht, soweit Altgeräte einer Vorbereitung zur Wiederverwendung unter Beteiligung eines öffentlich-rechtlichen Entsorgungsträgers zugeführt werden.

3. Möglichkeiten der Rückgabe von Altgeräten

Besitzer von Altgeräten aus privaten Haushalten können diese bei den Sammelstellen der öffentlich-rechtlichen Entsorgungsträger oder bei den von Herstellern oder Vertreibern im Sinne des ElektroG eingerichteten Rücknahmestellen unentgeltlich abgeben. Rücknahmepflichtig sind Geschäfte mit einer Verkaufsfläche von mindestens 400 $m^2$ für Elektro- und Elektronikgeräte sowie diejenigen Lebensmittelgeschäfte mit einer Gesamtverkaufsfläche von mindestens 800 $m^2$, die mehrmals pro Jahr oder dauerhaft Elektro- und Elektronikgeräte anbieten und auf dem Markt bereitstellen. Dies gilt auch bei Vertrieb unter Verwendung von Fernkommunikationsmitteln, wenn die Lager- und Versandflächen für Elektro- und Elektronikgeräte mindestens 400 $m^2$ betragen oder die gesamten Lager- und Versandflächen mindestens 800 $m^2$ betragen. Vertreiber haben die Rücknahme grundsätzlich durch geeignete Rückgabemöglichkeiten in zumutbarer Entfernung zum jeweiligen Endnutzer zu gewährleisten. Die Möglichkeit der unentgeltlichen Rückgabe eines Altgerätes besteht bei rücknahmepflichtigen Vertreibern unter anderem dann, wenn ein neues gleichartiges Gerät, das im Wesentlichen die gleichen Funktionen erfüllt, an einen Endnutzer abgegeben wird. Wenn ein neues Gerät an einen privaten Haushalt ausgeliefert wird, kann das gleichartige Altgerät auch dort zur unentgeltlichen Abholung übergeben werden; dies gilt bei einem Vertrieb unter Verwendung von Fernkommunikationsmitteln für Geräte der Kategorien 1, 2 oder 4 gemäß § 2 Abs. 1 ElektroG, nämlich „Wärmeüberträger“, „Bildschirmgeräte“ oder „Großgeräte“ (letztere mit mindestens einer äußeren Abmessung über 50 Zentimeter). Zu einer entsprechenden Rückgabe-Absicht werden Endnutzer beim Abschluss eines Kaufvertrages befragt. Außerdem besteht die Möglichkeit der unentgeltlichen Rückgabe bei Sammelstellen der Vertreiber unabhängig vom Kauf eines neuen Gerätes für solche Altgeräte, die in keiner äußeren Abmessung größer als 25 Zentimeter sind, und zwar beschränkt auf drei Altgeräte pro Geräteart.

4. Bedeutung des Symbols „durchgestrichene Mülltonne“

Das auf Elektro- und Elektronikgeräten regelmäßig abgebildete Symbol einer durchgestrichenen Mülltonne weist darauf hin, dass das jeweilige Gerät am Ende seiner Lebensdauer getrennt vom unsortierten Siedlungsabfall zu erfassen ist.

Produktänderungen, die der Verbesserung dienen, behalten wir uns ohne besondere Ankündigung vor.
CasaFan reserves the right to make any changes to the product without prior notice.
CasaFan se réserve d´apportertous changements susceptibles d´améliorer les produits en vente.
CasaFan si riserva di apportare tutte le varianti migliorative ai prodotti in corso di vendita.
CasaFan se reserva el derecho de mejorar los cambios en los productos a la venta.
CasaFan si vyhrazuje právo provádět jakékoli změny produktu bez předchozího upozornění.
CasaFan behoudt zich het recht voor om verbeteringen aan te brengen aan de te koop aangeboden producten.
CasaFan zastrzega sobie prawo do wprowadzania zmian w produkcie bez wcześniejszego powiadomienia.

**CasaFan GmbH * Senefelderstr. 8 * 63594 Hasselroth * Germany**

©CasaFan 2023