Eco Neo II 180

ECO NEO II CH #413228 (Motor)
Gehäuse Chrom glänzend, hier mit
2 Wendeflügeln Buche (sichtbar)/Ahorn
Ø 180 cm **#19524**

wahlweise auch mit 3 Flügeln zu montieren!

Maße in mm

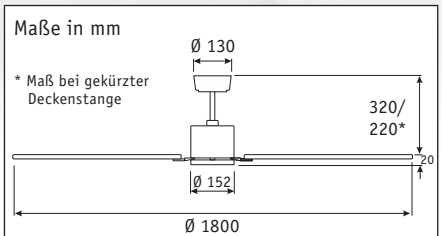

ECO NEO II 180

Flügelanzahl	2/3
Leistung Motor (W)	6 - 31
Spannung (V/Hz)	220 - 240/~50
Größe Ø (cm)	180
Anzahl Stufen (mit FB)	6
Drehzahl max. (U/min)	185
Gewicht (kg)	5,9
Montage: 2 Schrauben Ø min. 4,5 mm im Abstand von 70 - 110 mm	

Schlichtes Design - weniger ist mehr!

- Vor-/Rückwärtslauf über Fernbedienung.
- 6 Stufen über Fernbedienung.
- Gewuchteter Motor und Flügel.
- Montage auch an Schrägen (bis 22°).
- Motoreinheiten in 6 verschiedenen Farben frei kombinierbar mit Wendeflügelsätzen in vielen Dekoren.

Optionen:

- Längere Deckenstangen für hohe Räume (Seite 123).
- Optionale Leuchte in verschiedenen modernen Designs auch nachträglich montierbar (Seite 52/53).

Funk-Fernbedienung
(Motor 6 Stufen/Lichtdimmung, Vor-/Rückwärtslauf) Wandhalter im Lieferumfang enthalten.

Artikel (Motor)	Art.-Nr.	Gehäusefarbe
ECO NEO II BN	413222	Chrom gebürstet
ECO NEO II WE	413223	Lack weiß
ECO NEO II MA	413224	Messing antik
ECO NEO II CH	413228	Chrom glänzend
ECO NEO II BG	413232	Lack basaltgrau
ECO NEO II BA	413229	Lack braun antik

Artikel (Flügel Ø180 cm)	Art.-Nr.	Wendeflügel-dekor
FL-EN 180-2 AH/BU	19524	Ahorn/Buche
FL-EN 180-2 NB/KI	19514	Nussb./Kirschb.
FL-EN 180-2 SW/TK	19504	Schwarz/Teak
FL-EN 180-2 WE/LG	19184	Weiß/Lichtgrau
FL-EN 180-2 WN/SL	19125	Wenge/Silbergr.

- Flügel aus Holz
- absolut ruhiger Lauf
- Zeitlupenstufe
- energiesparende, patentierte DC/EC-Gleichstrom-Motortechnik
- Fernbedienung mit 6 Stufen sowie Vor-/Rückwärtslauf
- Motoreinheit und Flügelsätze beliebig kombinierbar
- wahlweise mit 2 oder 3 Flügeln zu betreiben (ab 3 Flügeln zweiter Flügelsatz erforderlich)

25 JAHRE GARANTIE auf den Motor

ENERGIESPAR-DECKENVENTILATOR!

Nur noch 31 Watt anstatt 70 Watt bei herkömmlichen Deckenventilatoren - bei gleicher Luftleistung.

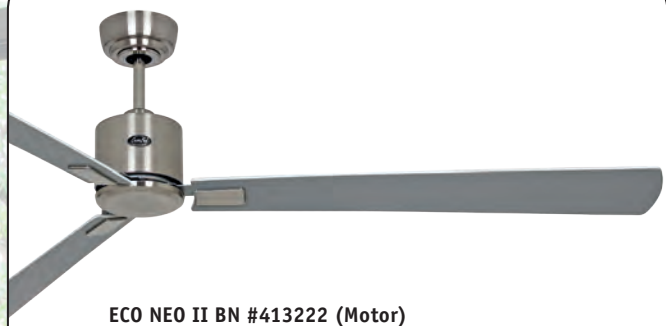

ECO NEO II BN #413222 (Motor)
Gehäuse Chrom gebürstet, hier mit 3 Wendeflügeln
Lack weiß/Lack lichtgrau (sichtbar) Ø 180 cm **#19184**

ECO NEO II MA #413224 (Motor)
Gehäuse Messing antik, hier mit 2 Wendeflügeln Nussbaum (sichtbar)/Kirschbaum, Ø 180 cm **#19514**

ECO NEO II WE #413223 (Motor)
Gehäuse Lack weiß, hier mit 2 Wendeflügeln Lack weiß/Lack lichtgrau (sichtbar) Ø 180 cm **#19184**

ECO NEO II BA #413229 (Motor)
Gehäuse Lack braun antik, hier mit 2 Wendeflügeln Teak (sichtbar)/Lack schwarz Ø 180 cm **#19504**

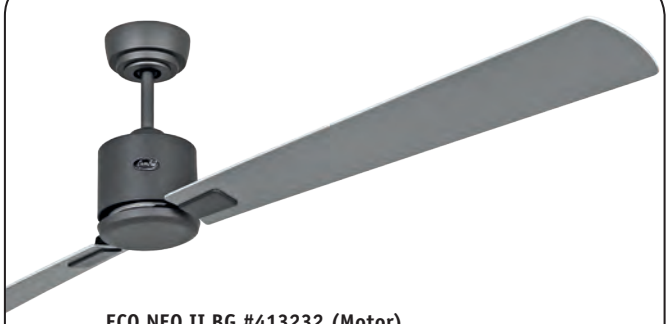

ECO NEO II BG #413232 (Motor)
Gehäuse Lack basaltgrau, hier mit 2 Wendeflügeln Lack silbergrau (sichtbar)/Wenge Ø 180 cm **#19125**