GKB VSD 250-4 T, Küchenabluftbox 3~400 V

Art.Nr.: **926010**

Name: **GKB VSD 250-4 T**

Technische Daten

G	**: 58 kg**
U	**: 3/PE AC 400 V**
In	**: 2,48 A**
P	**: 1,1 kW**
P2	**: 1,1 kW**
n	**: 1.445 1/min**
t_R	**: 120 °C**
IP	**: IP 54**

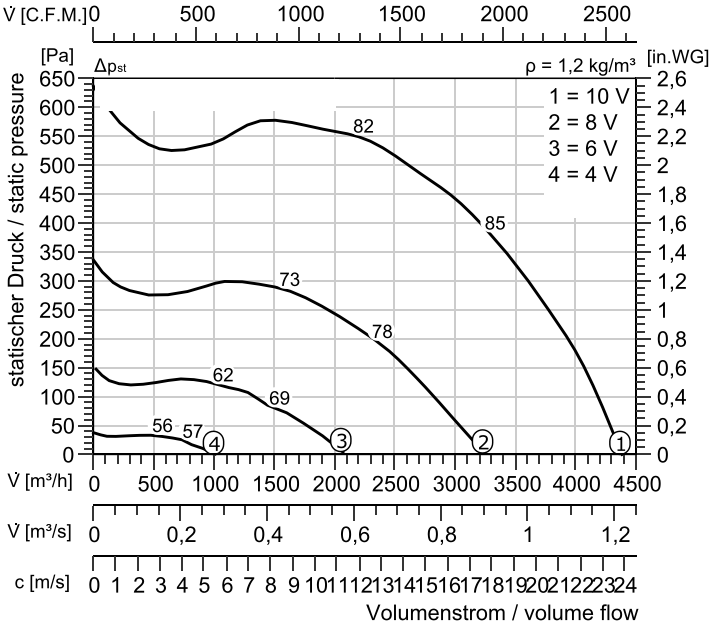

Schaltplan

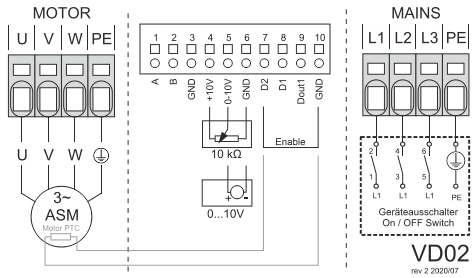

Relativer A-bewerteter OktavSchallleistungspegel (Schalldruck Lp -3m 66 (dB(A))

fM [Hz]	LWA	125	250	500	1k	2k	4k	8k
4-pol L WA2 rel [dB(A)] zur Umgeb.	0	-20	-10	-13	-4	-6	-11	-20
4-pol L WA5 rel [dB(A)] saugseitig	7	-10	-5	-3	4	1	-2	-7
4-pol L WA6 rel [dB(A)] druckseitig	12	-12	0	4	7	6	4	-3
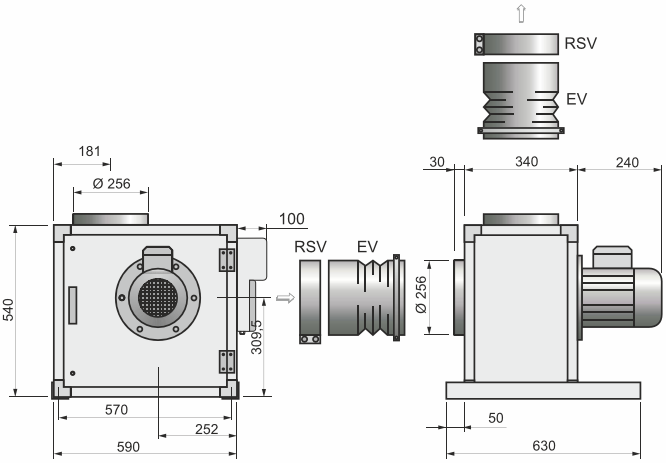
Gehäuse aus verwindungssteifen Aluminium-Profilen mit stabilen Kunststoff-Eckverbindern. Beplankung aus sendzimirverzinktes Blech mit Isolierung aus eingefasster Mineralfasermatte. Innen ausgestattet mit strömungstechnisch optimierter Ventilatorspirale aus verzinktem Stahlblech. Saug- und druckseitig runde Anschlüsse in Normdurchmessern zum Anschluß von Wickelfalz- oder Aluflex-Rohr mit Schnellverbindern.
Motor und Laufrad sind durch schwenkbare Tür problemlos freizulegen, wodurch einfachste Reinigung der Box und des Laufrades möglich wird. Die vorwärtsgekrümmten Laufräder sind aus sendzimirverzinktem Stahlblech. Der Antrieb erfolgt über außenliegenden Normmotor, auf dessen Welle das Laufrad direkt befestigt ist. Die Drehzahl ist durch den angebauten Regler stufenlos regelbar. Dazu wird ein Potentiometer benötigt.